LEGO
THE BATMAN MOVIE
70915
2
LEGO.com/BATMANMOVIE

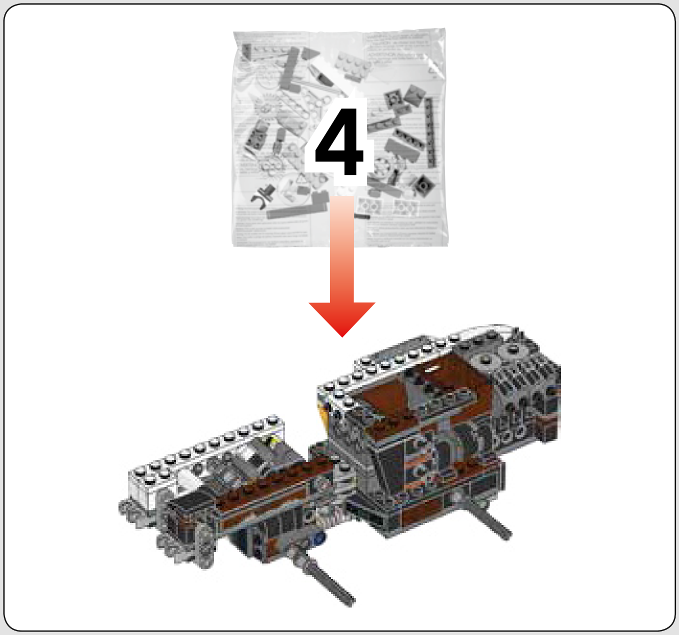

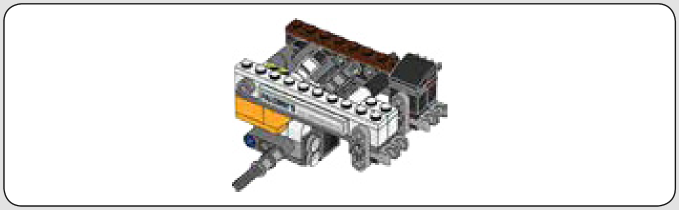

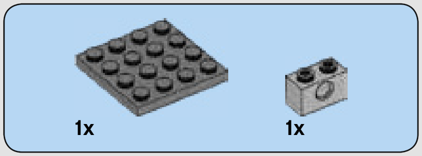

54

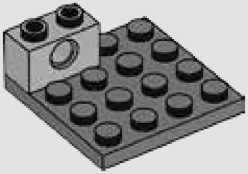

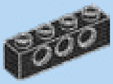

2x

55

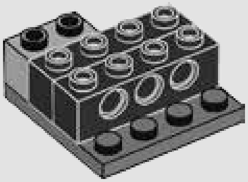

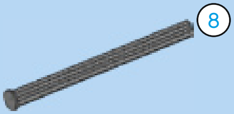

1x

56

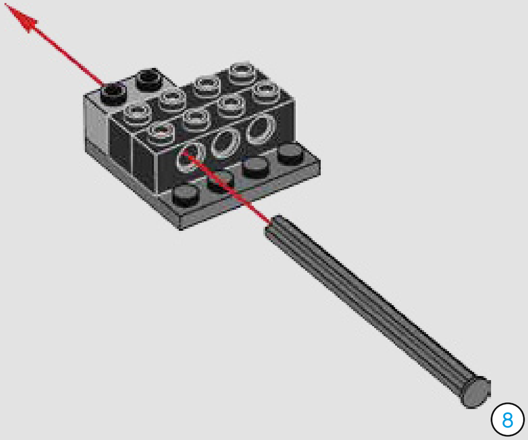

1:1

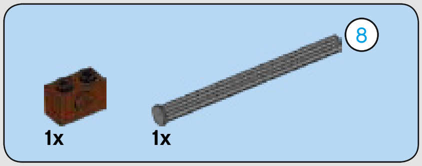

57

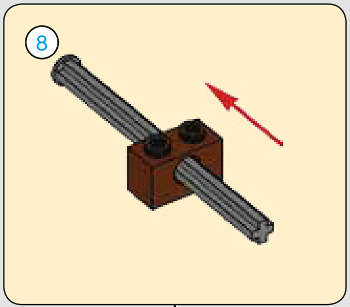

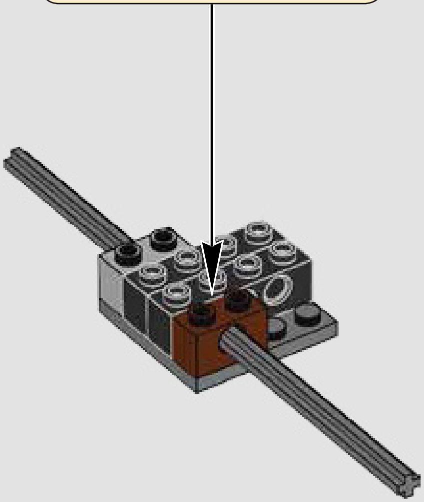

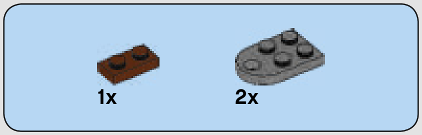

58

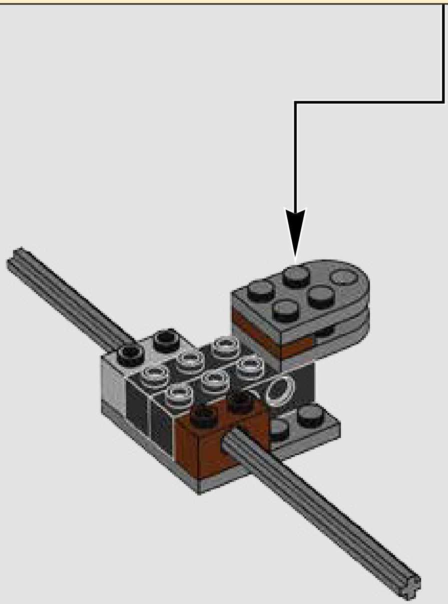

2x

59

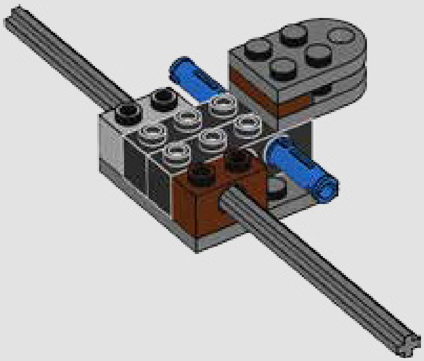

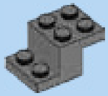

1x

60

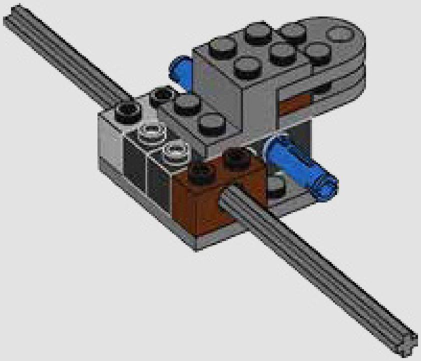

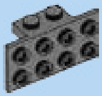

1x

61

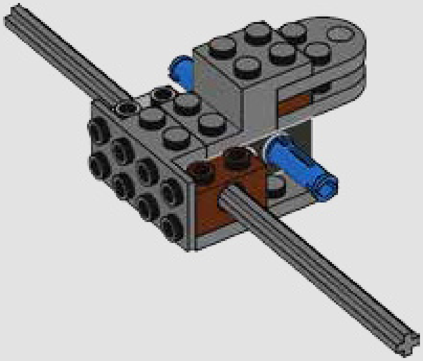

1x

1x

62

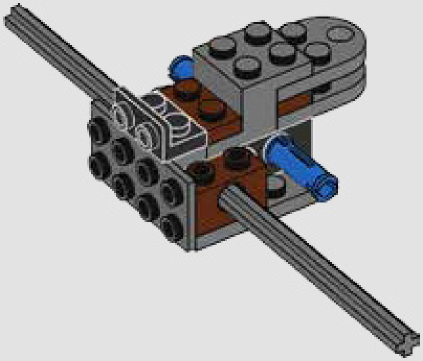

2x

63

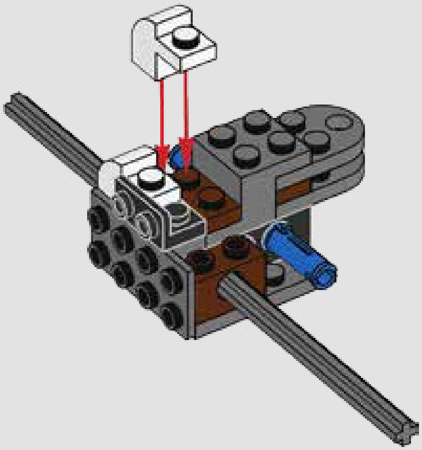

2x

64

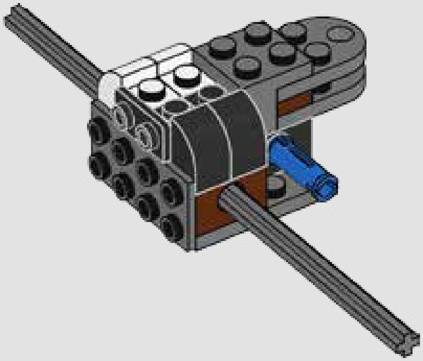

1x

1x

65

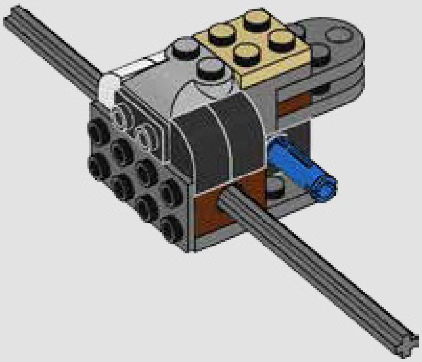

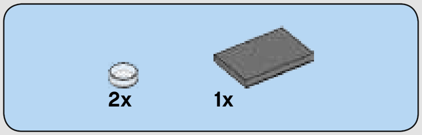

66

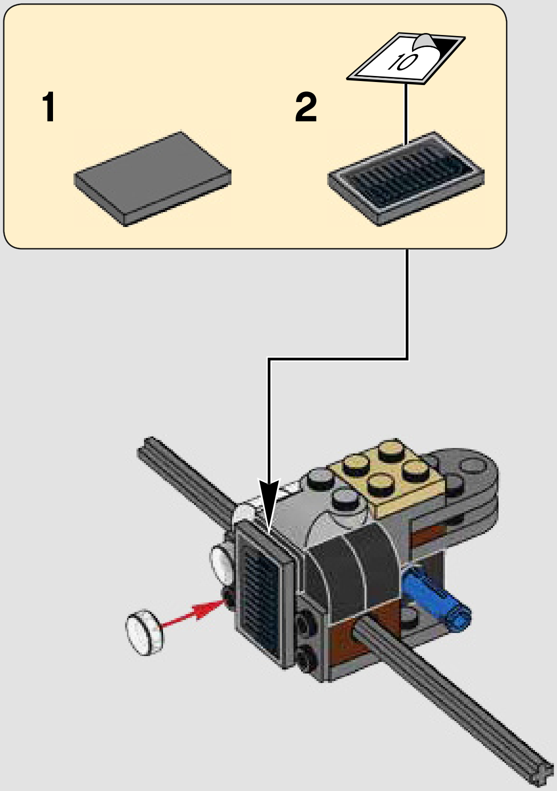

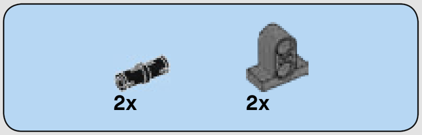

67

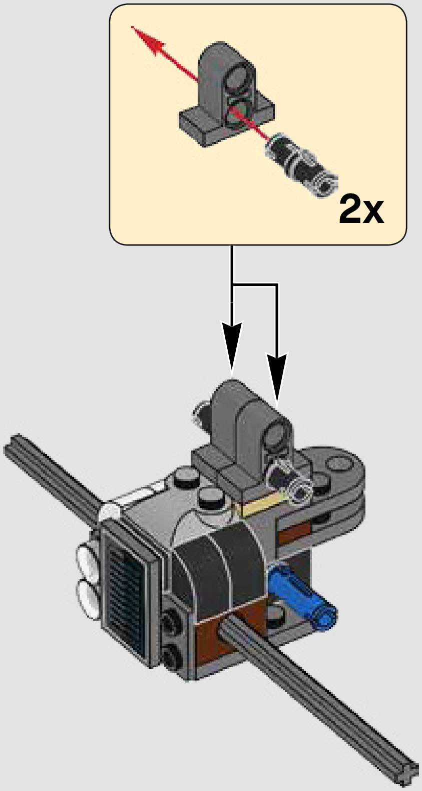

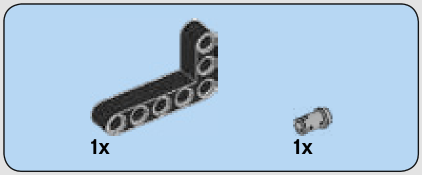

68

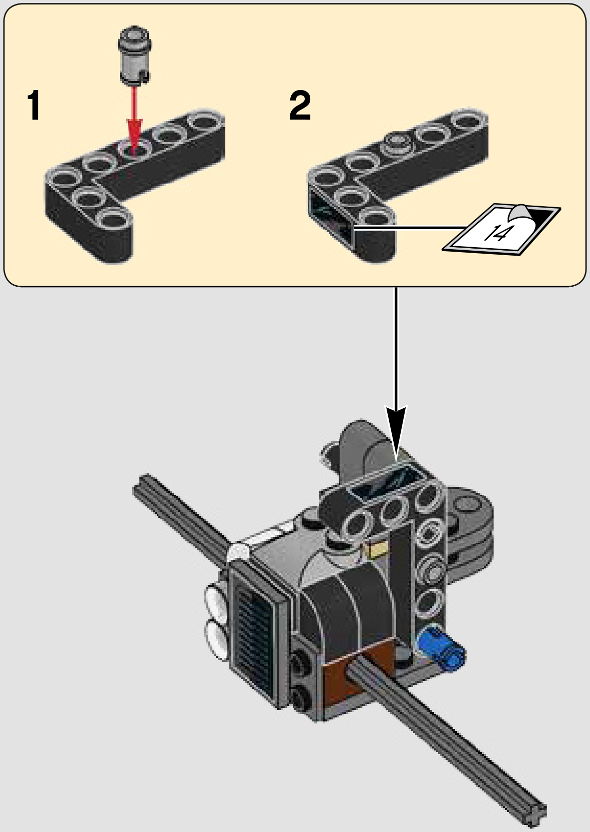

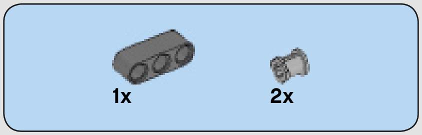

69

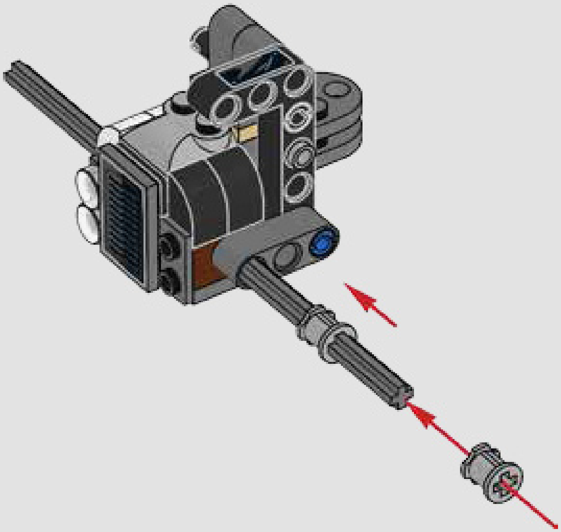

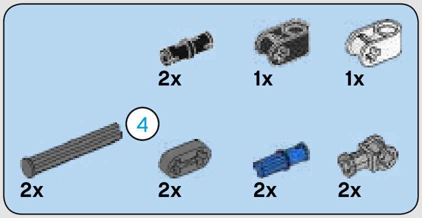

70

1

2

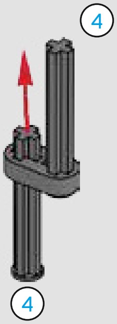

3

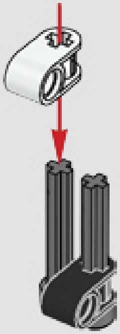

4

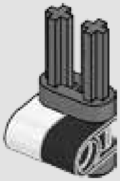

5

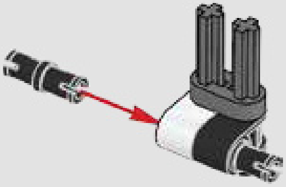

6

7

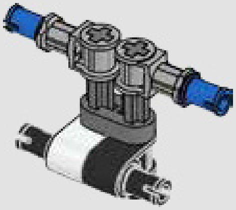

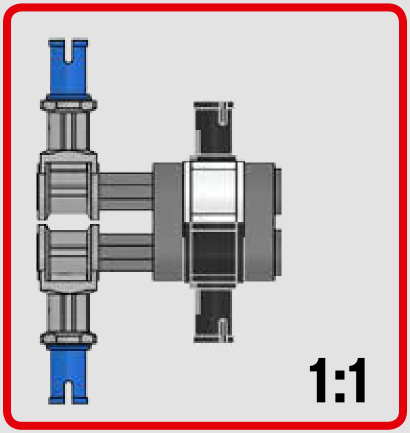

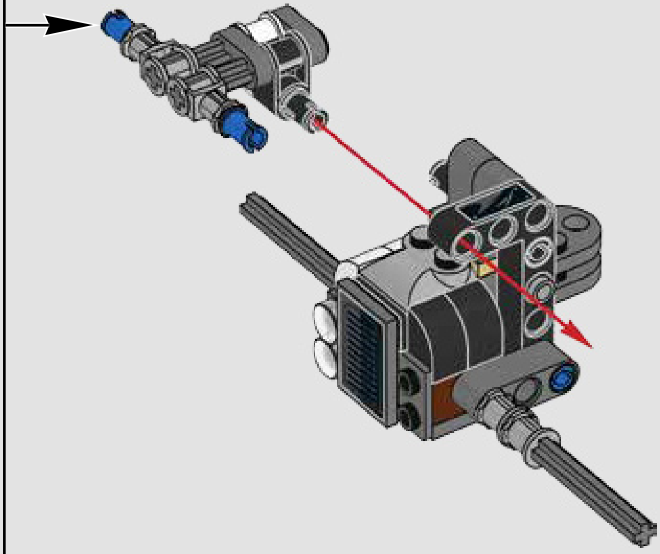

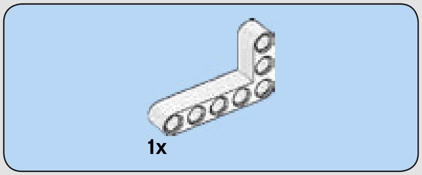

71

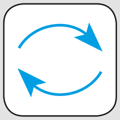

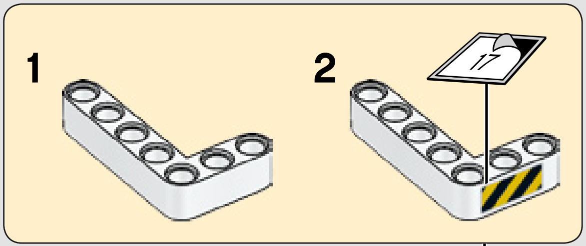

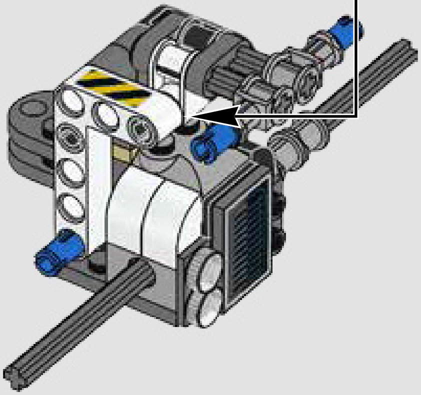

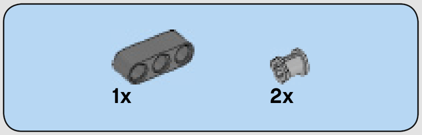

72

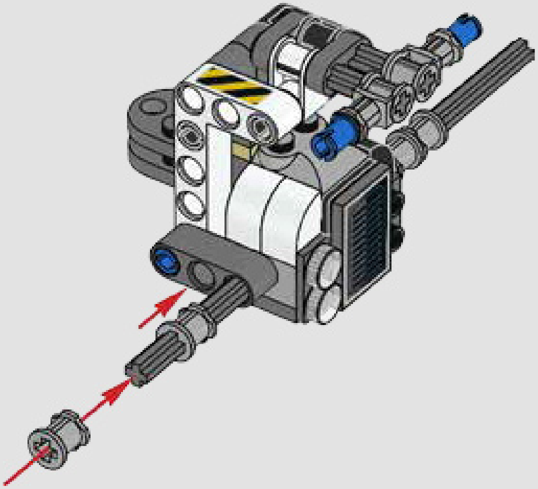

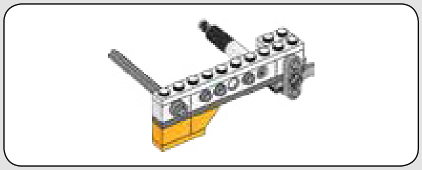

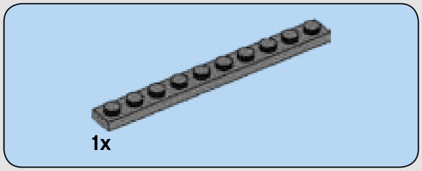

73

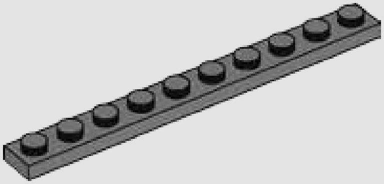

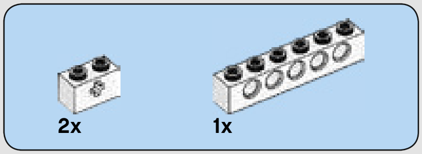

74

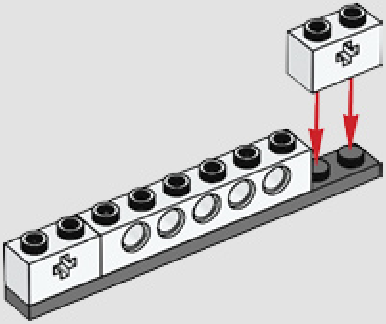

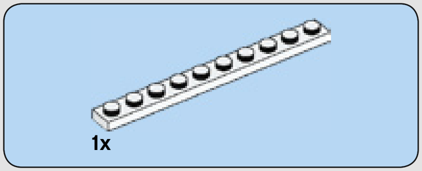

75

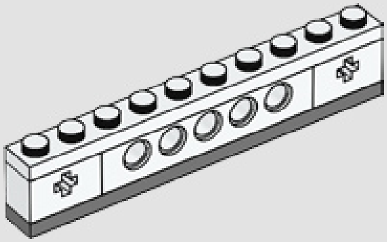

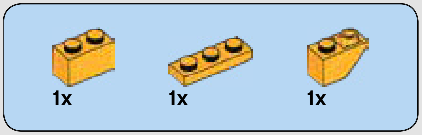

76

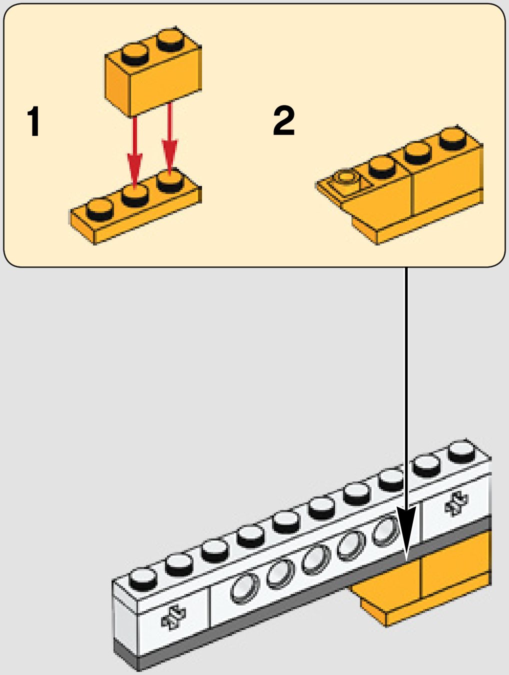

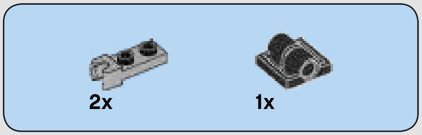

77

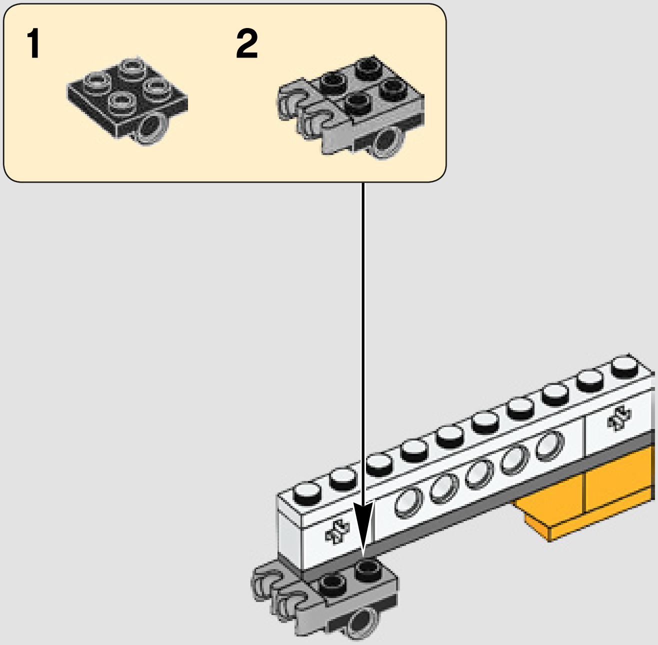

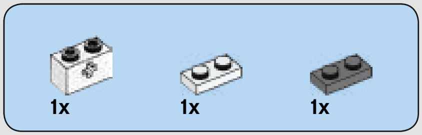

78

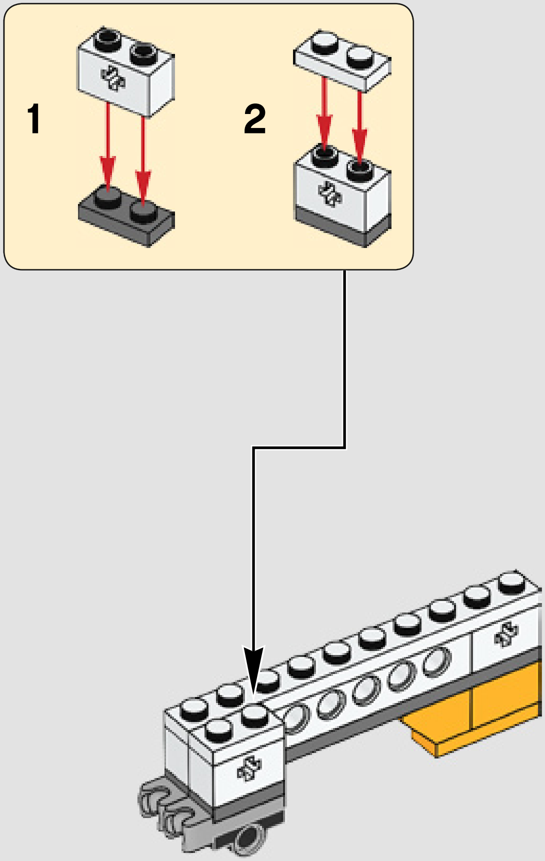

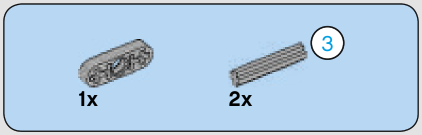

79

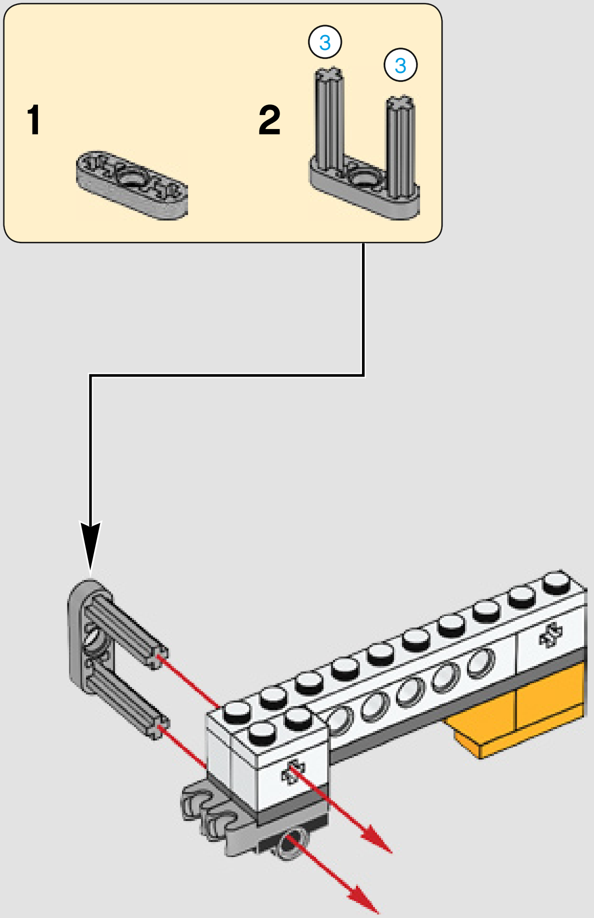

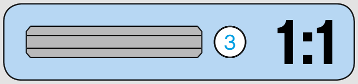

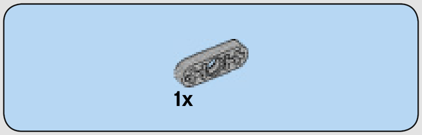

80

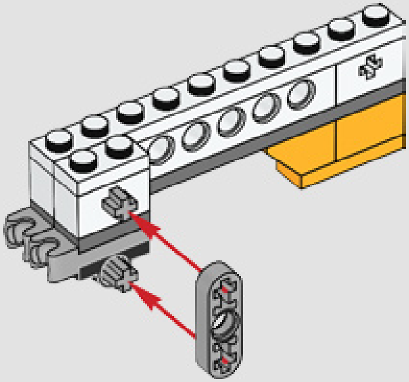

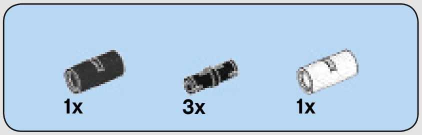

81

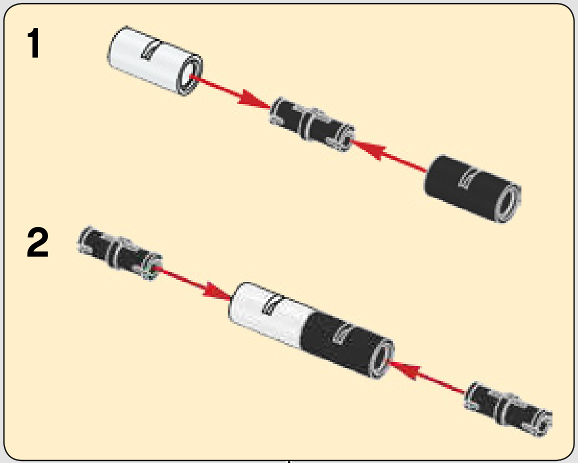

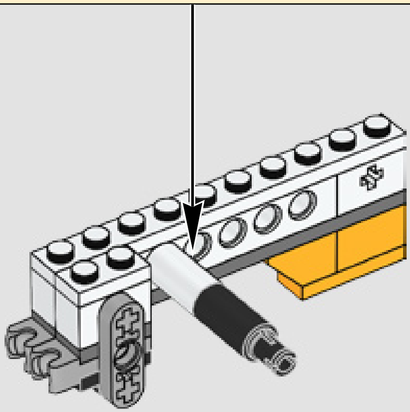

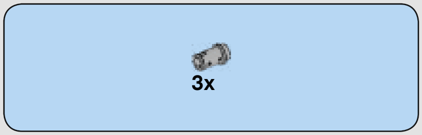

82

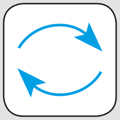

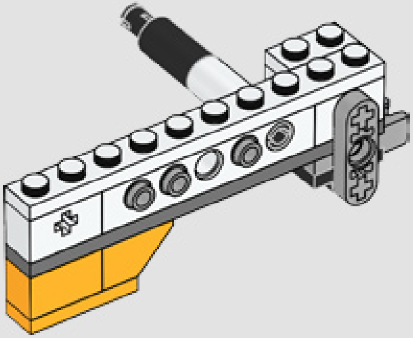

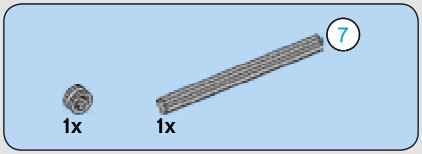

83

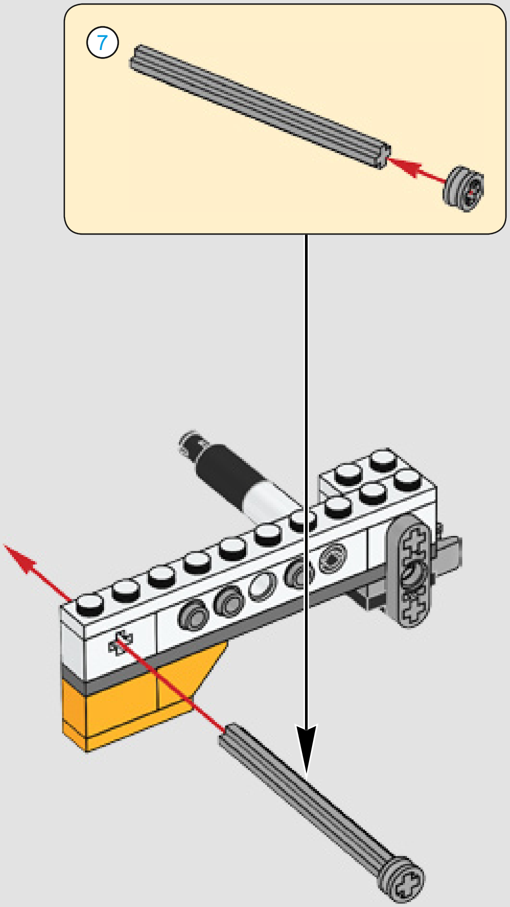

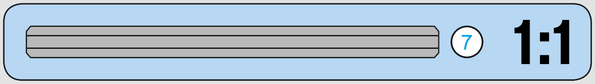

84

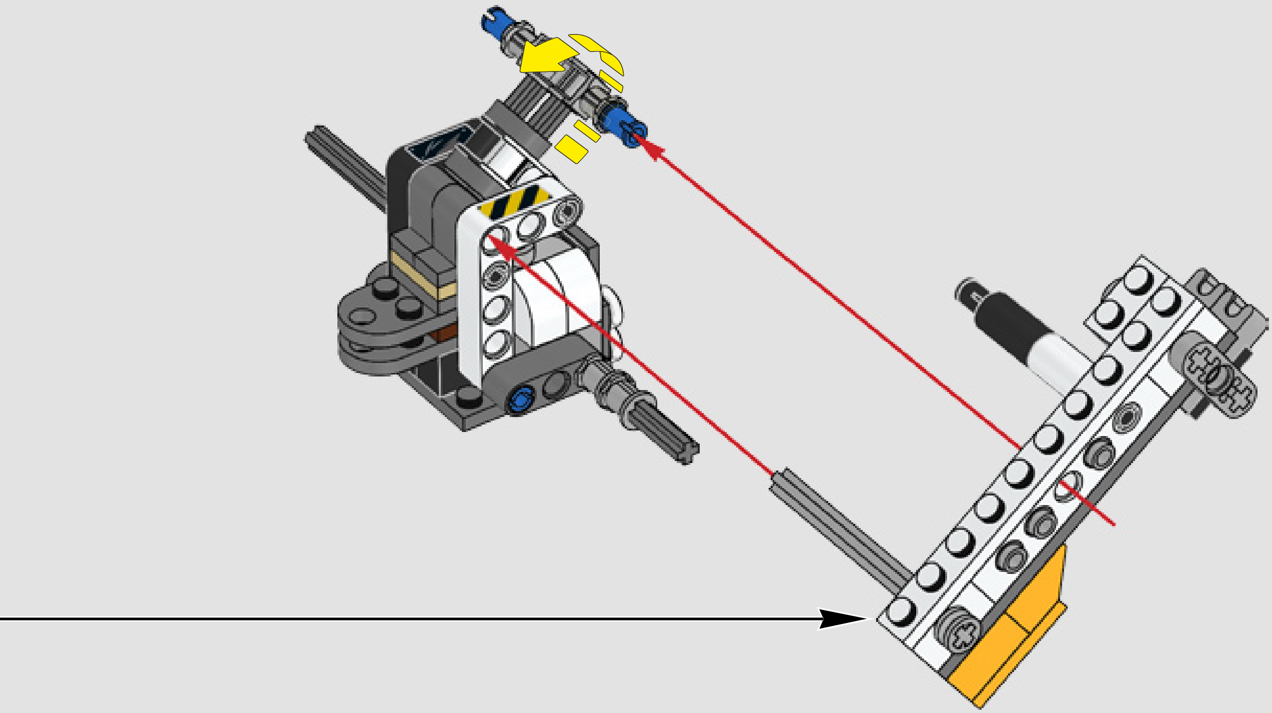

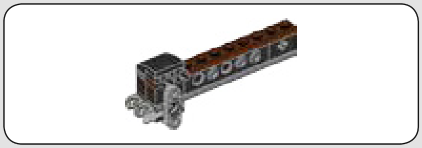

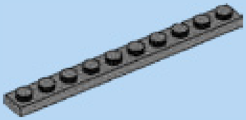

1x

85

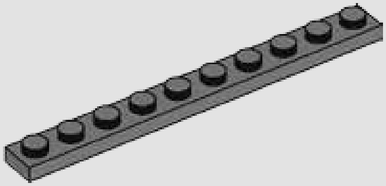

2x

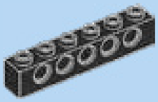

1x

86

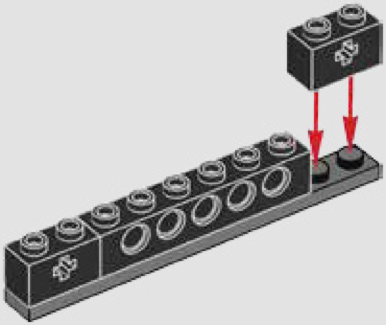

1x

87

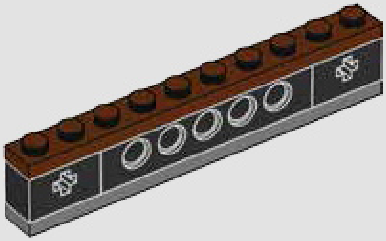

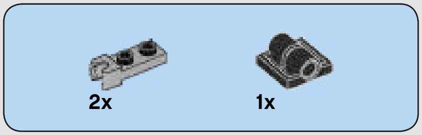

88

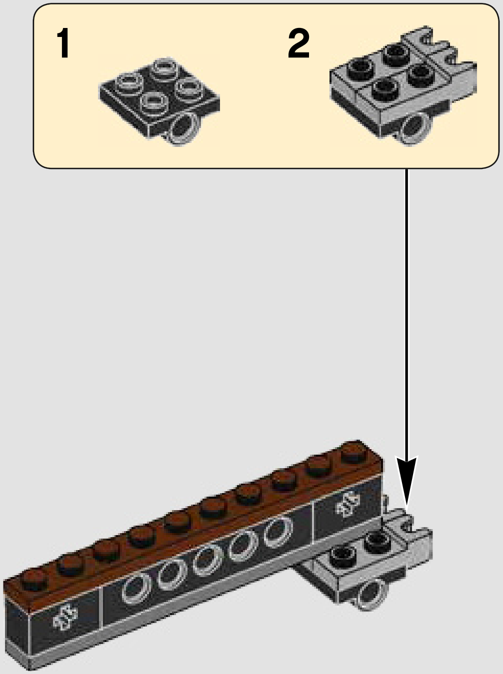

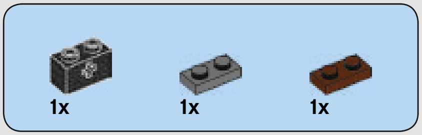

89

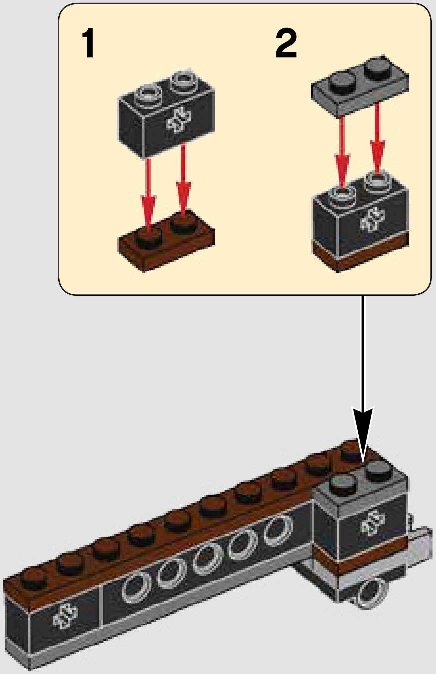

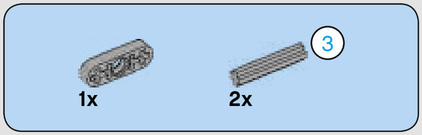

90

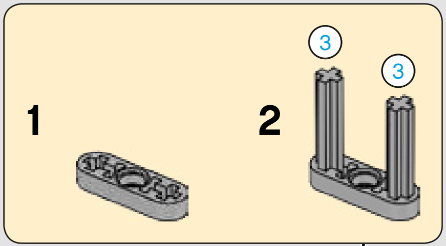

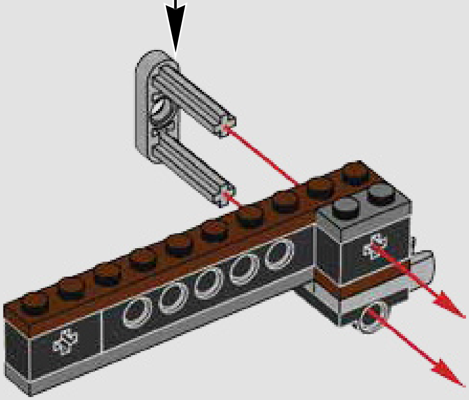

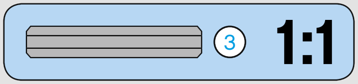

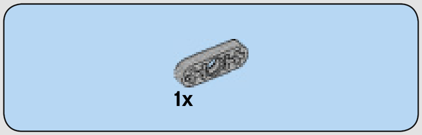

91

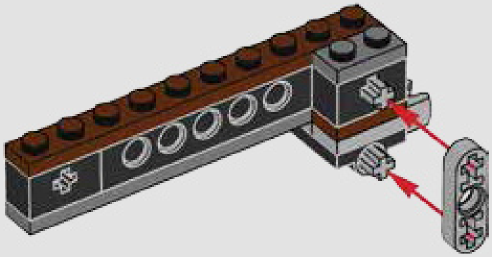

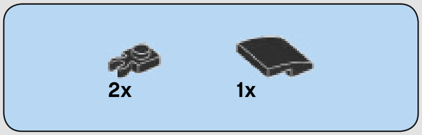

92

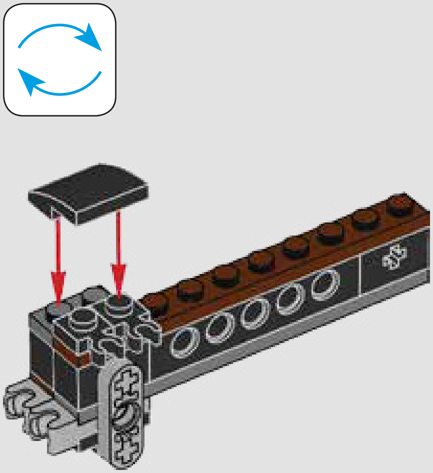

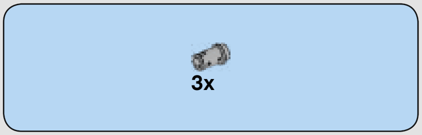

93

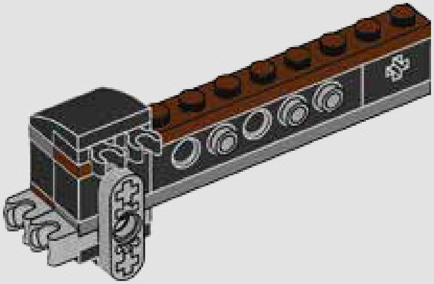

94

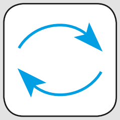

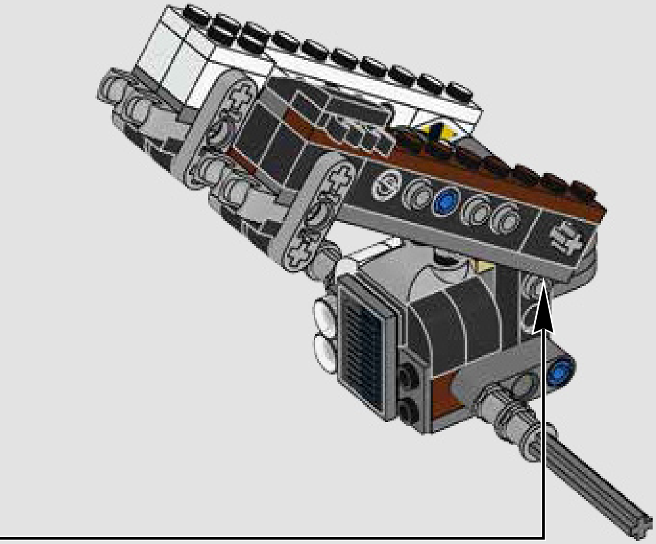

1x

95

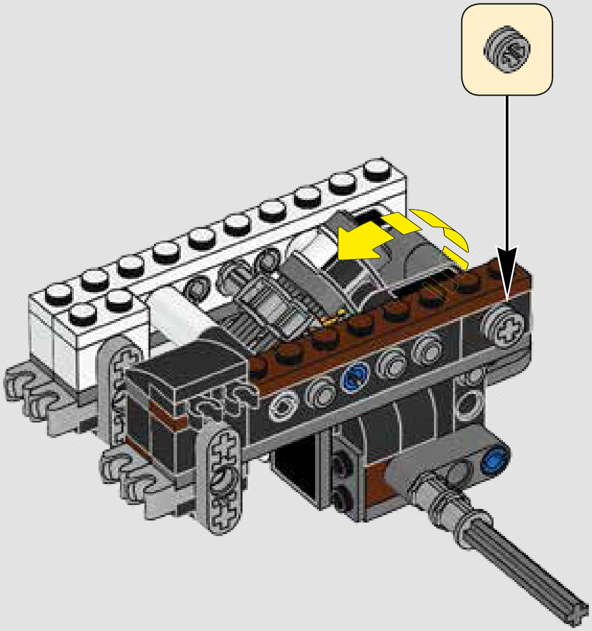

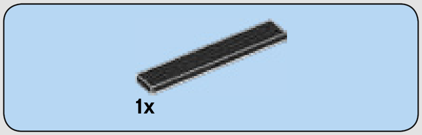

96

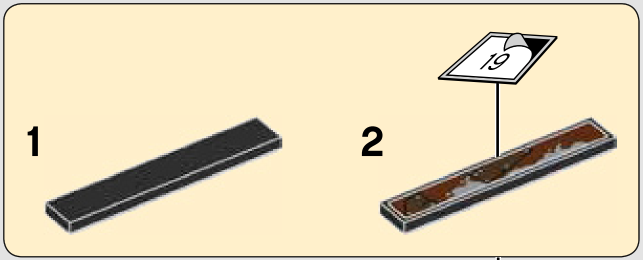

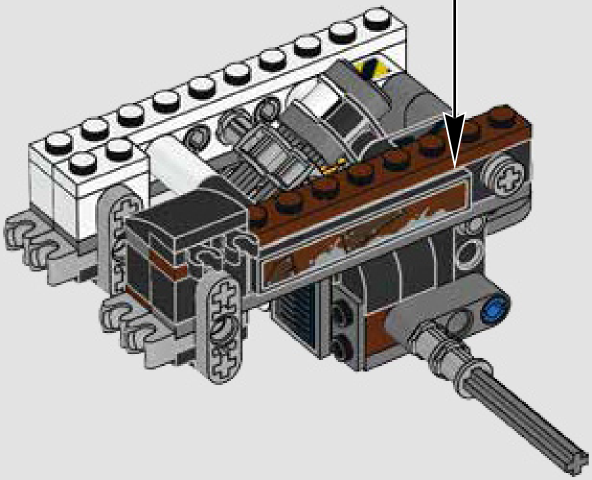

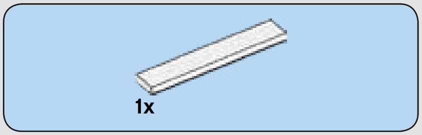

97

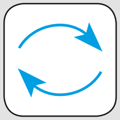

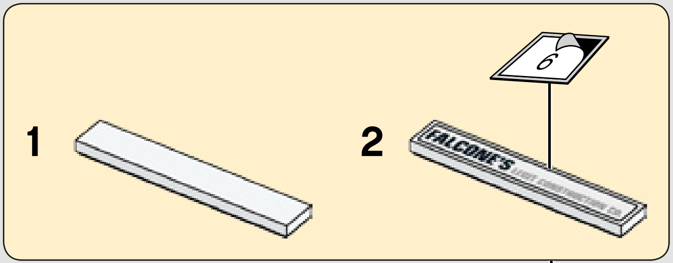

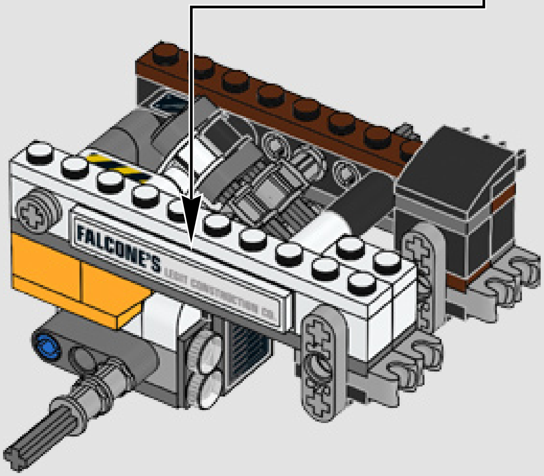

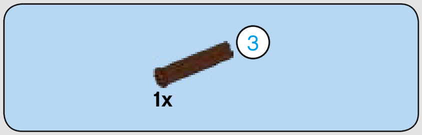

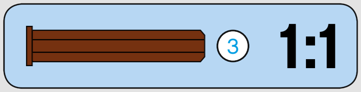

98

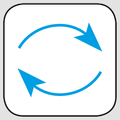

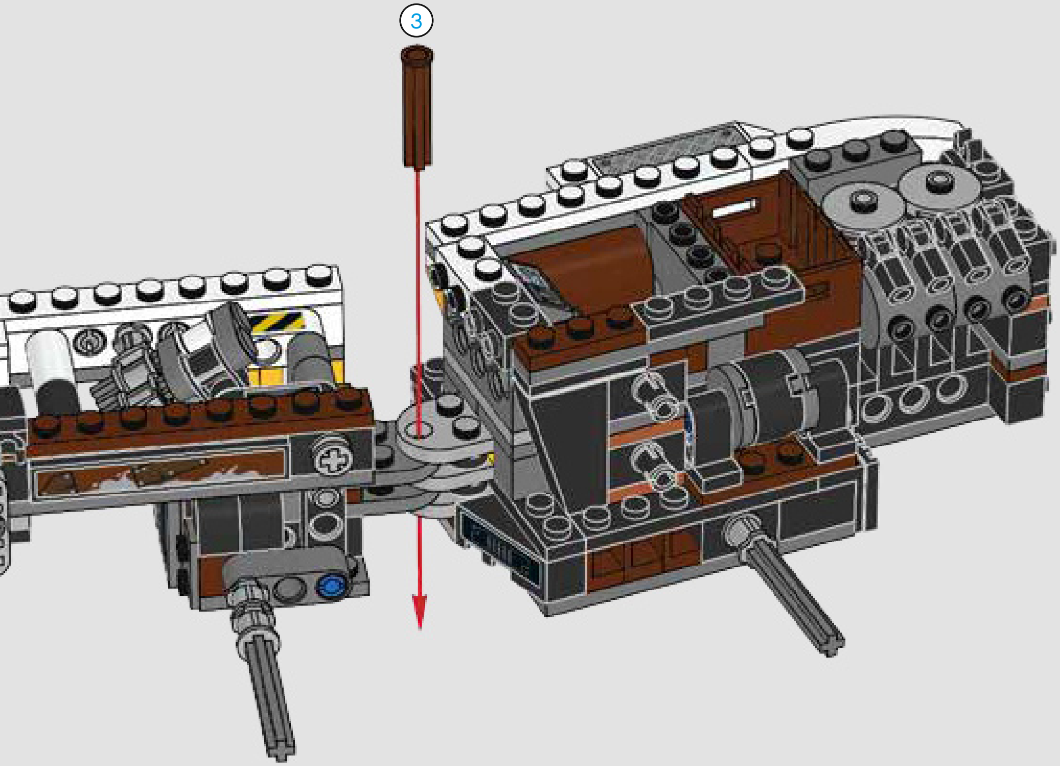

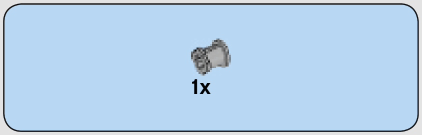

99

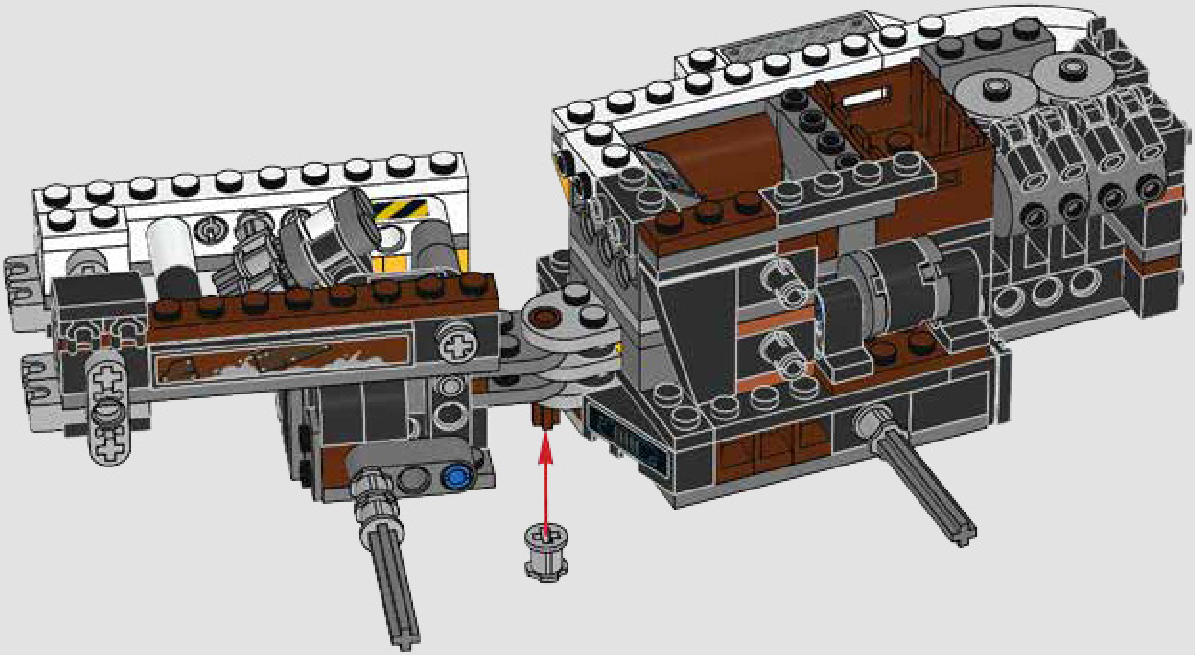

2x

100

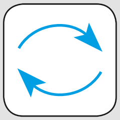

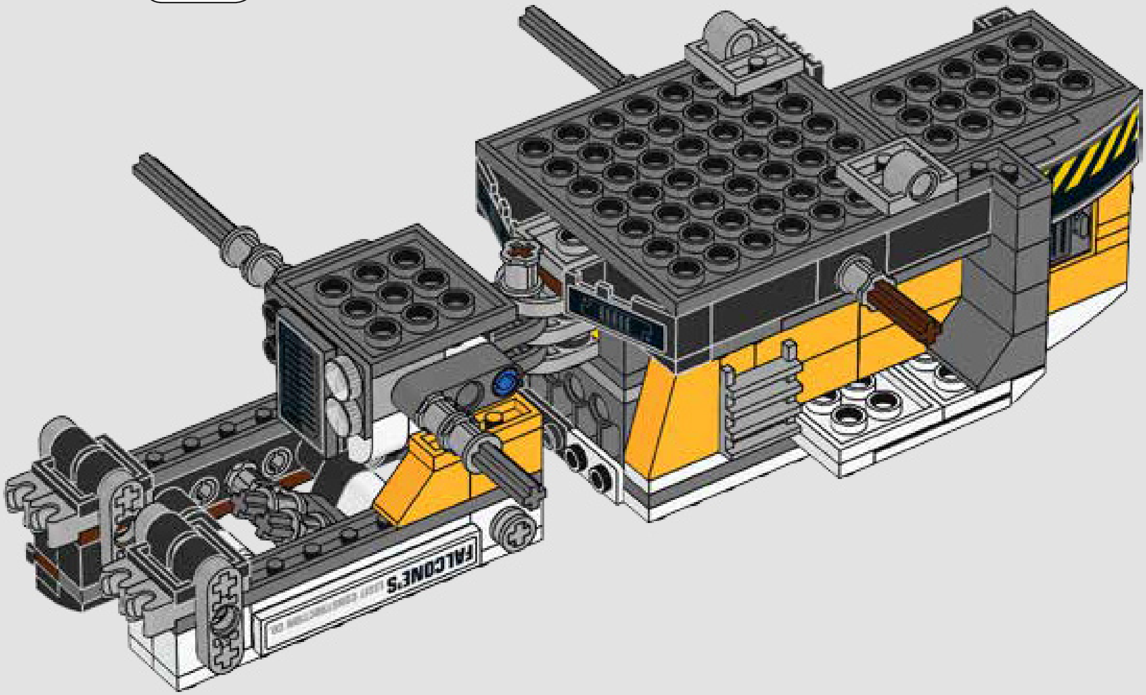

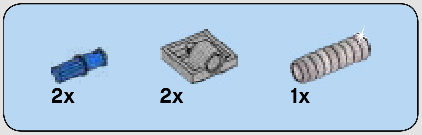

101

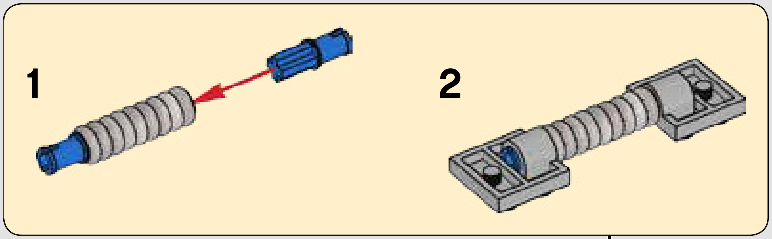

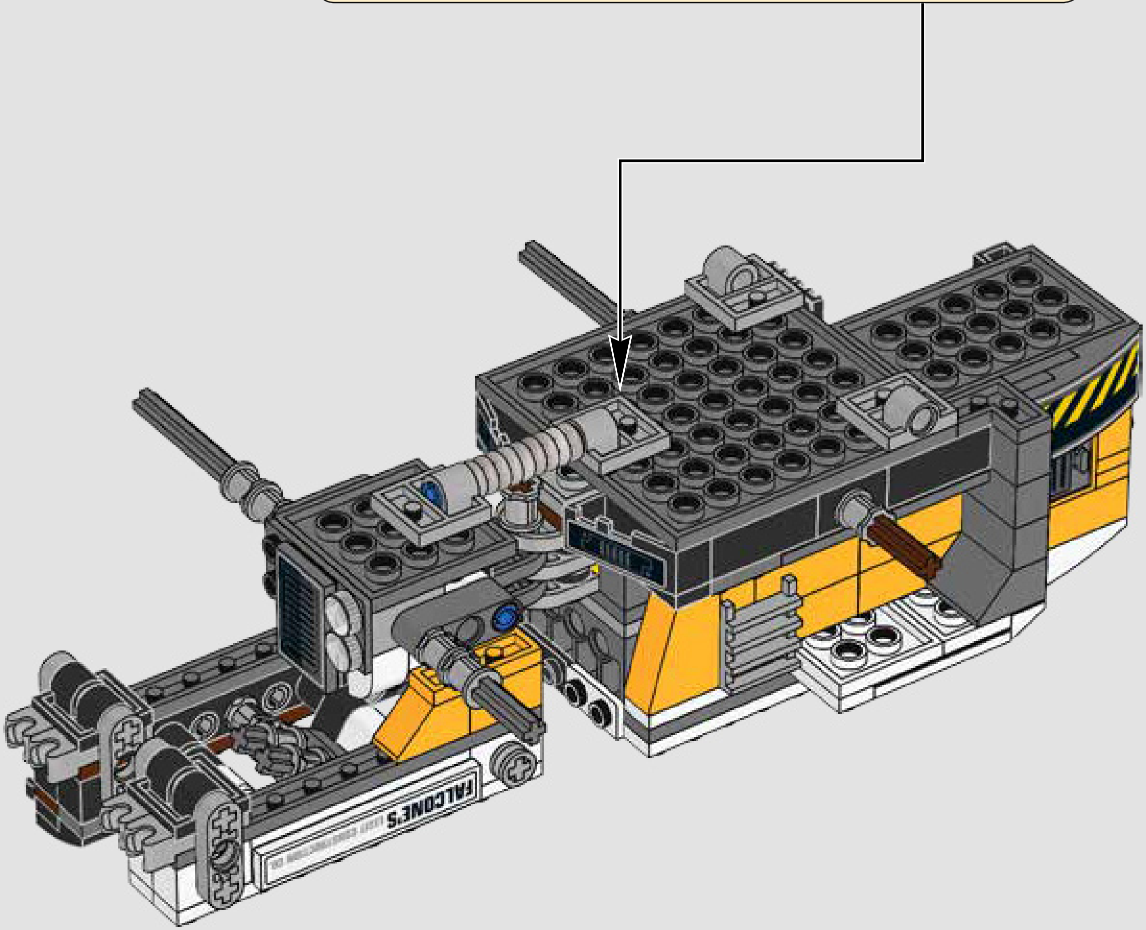

4x

102

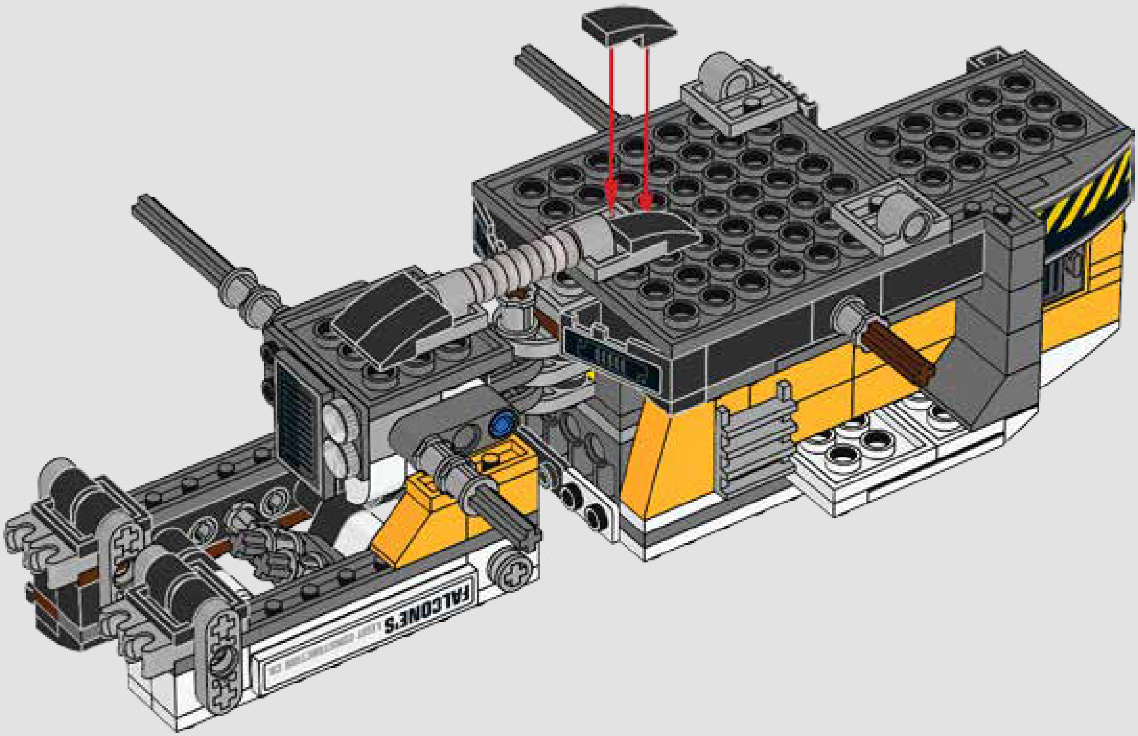

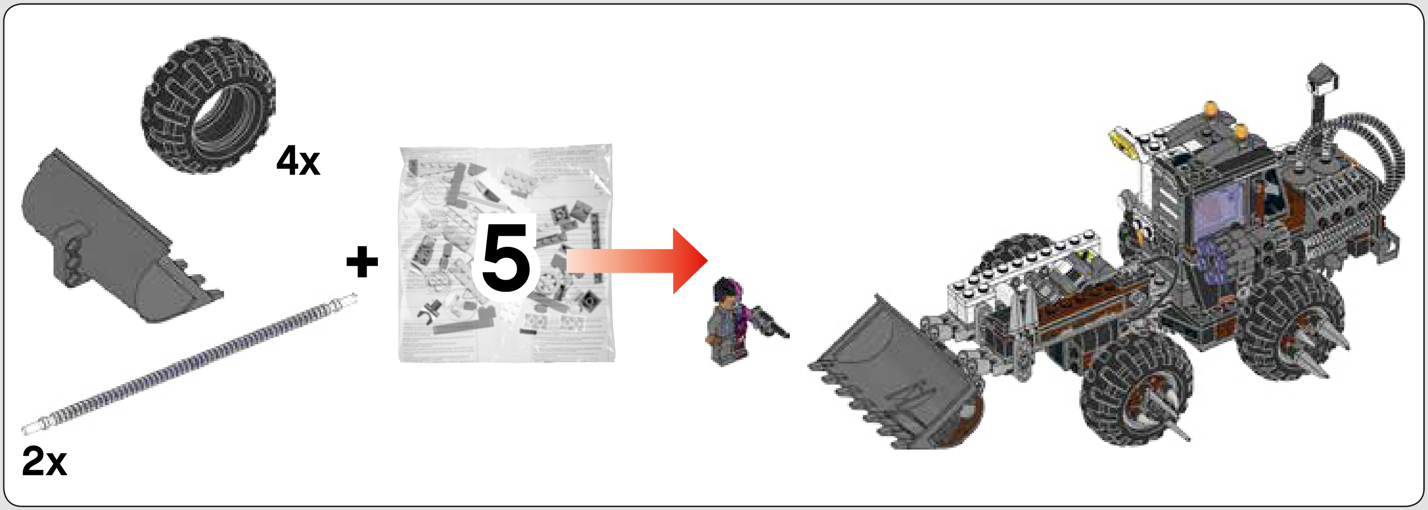
4x
5
2x

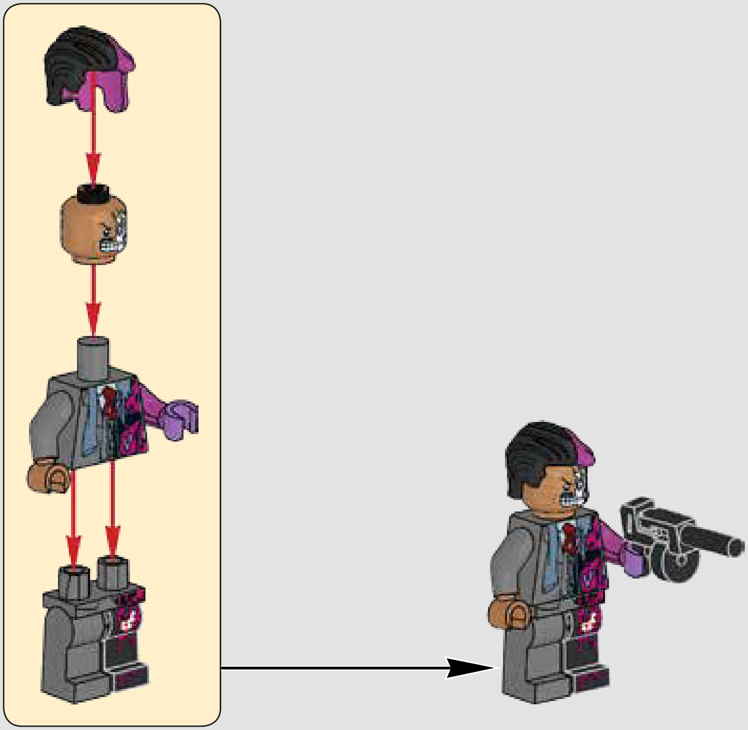

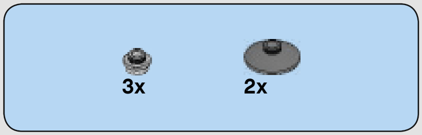

103

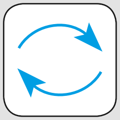

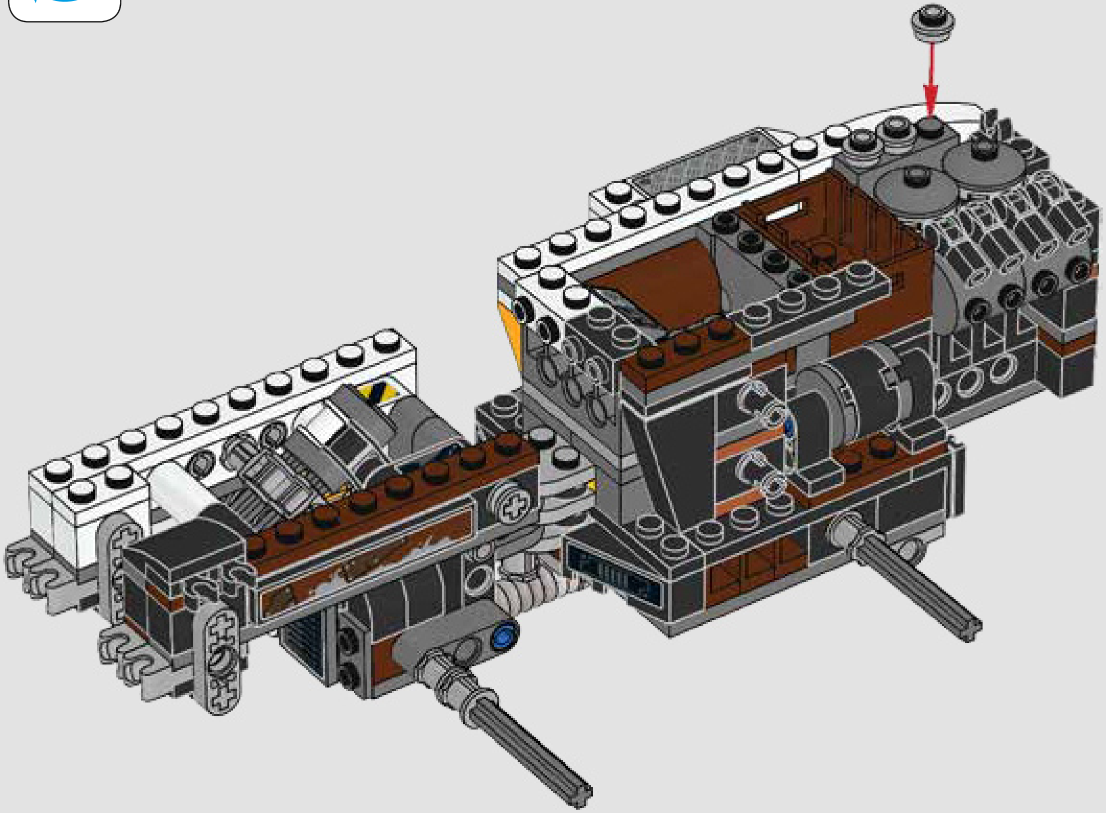

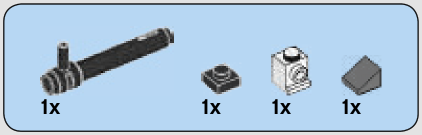

104

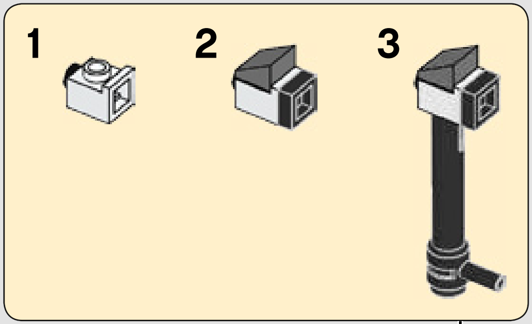

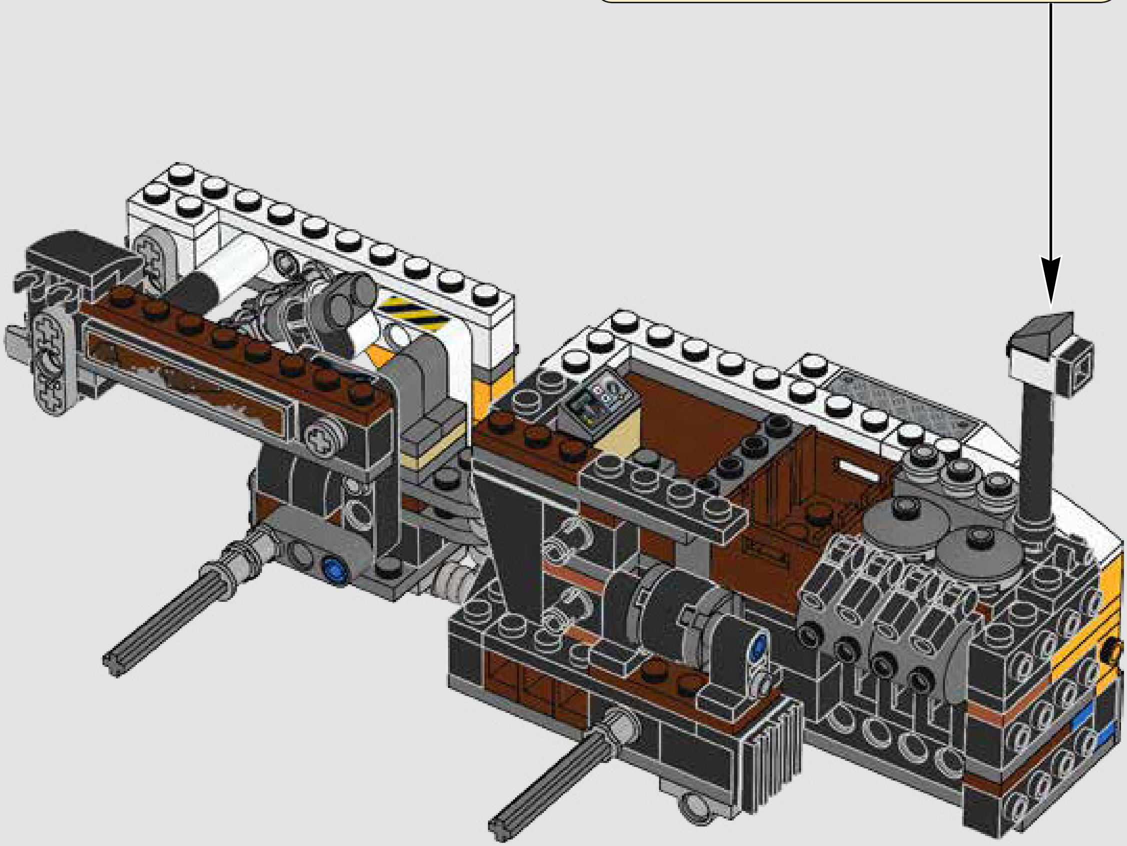

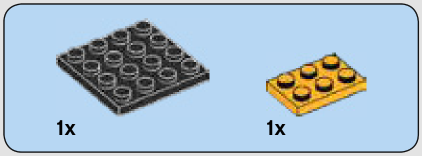

105

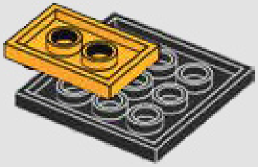

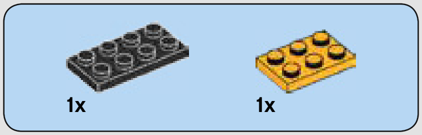

106

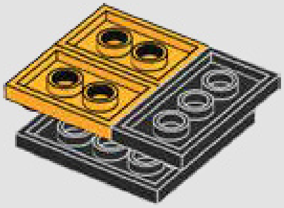

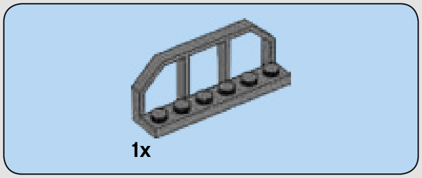

107

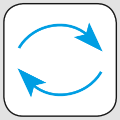

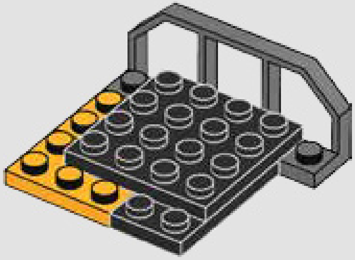

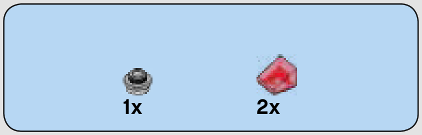

108

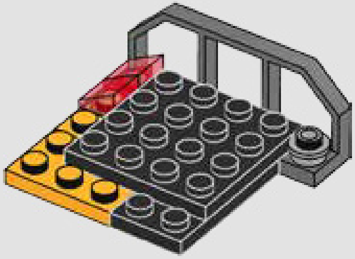

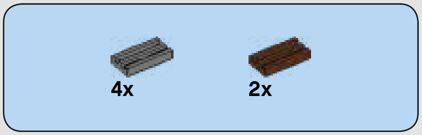

109

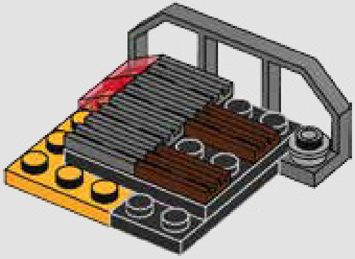

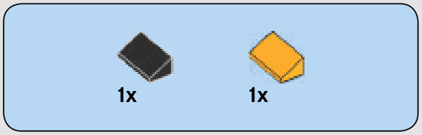

110

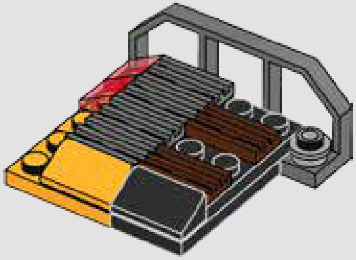

111

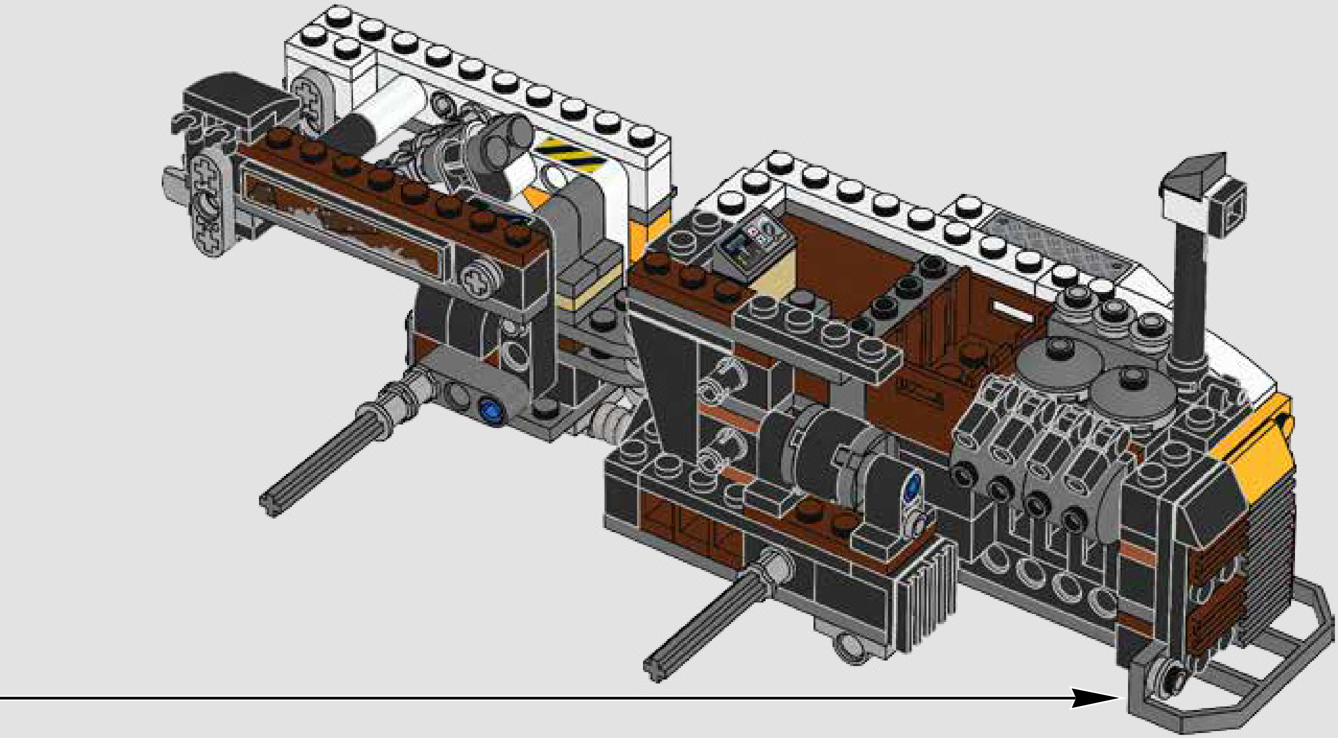

1x 1x

112

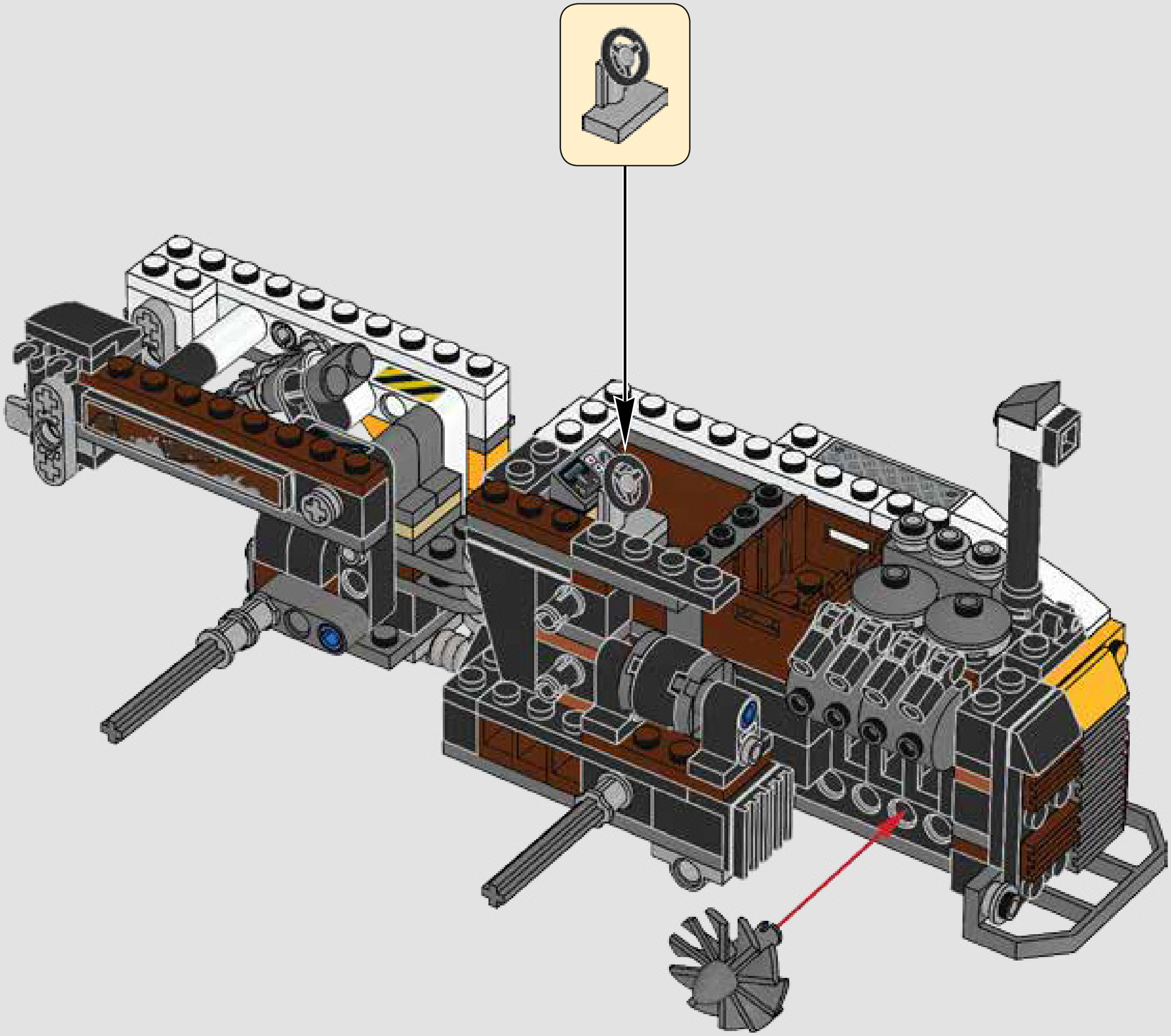

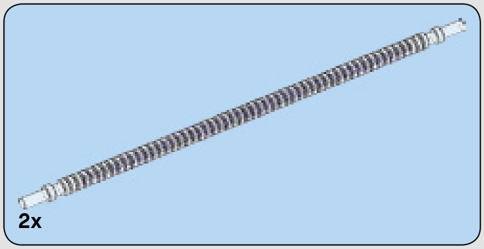

113

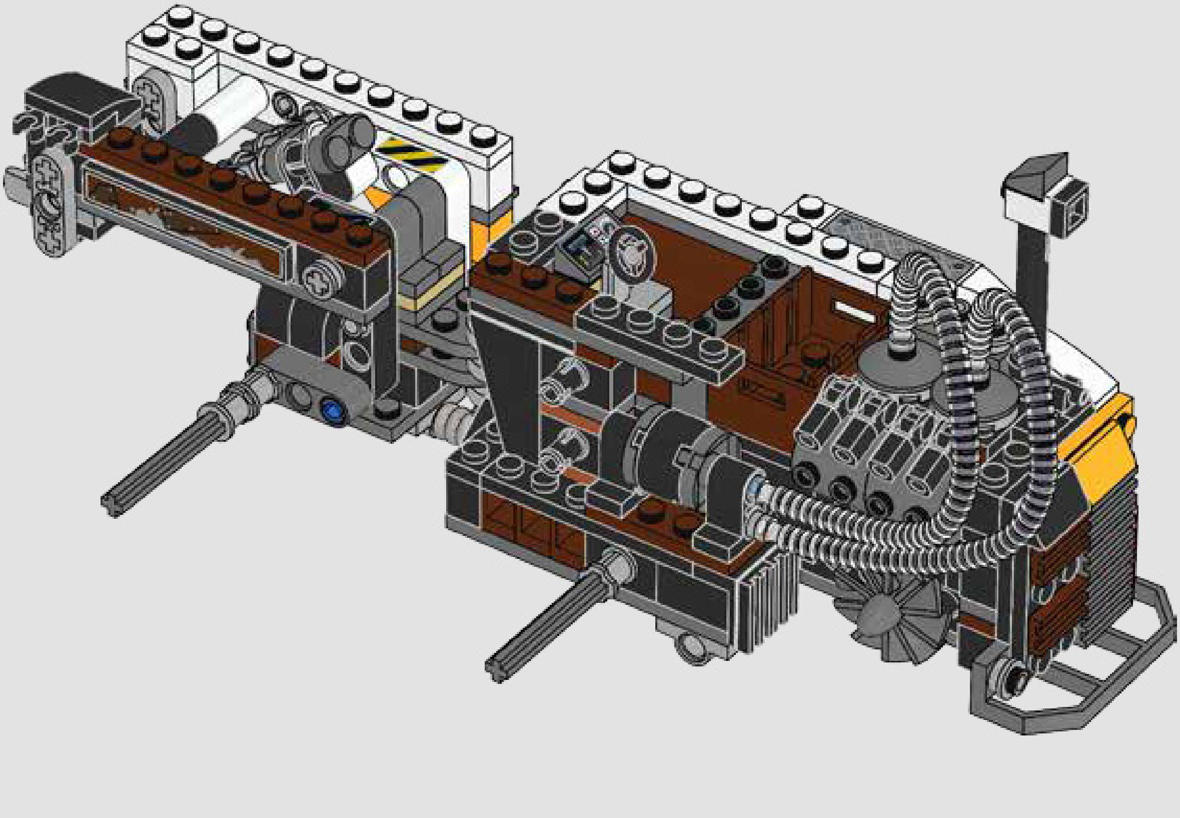

114

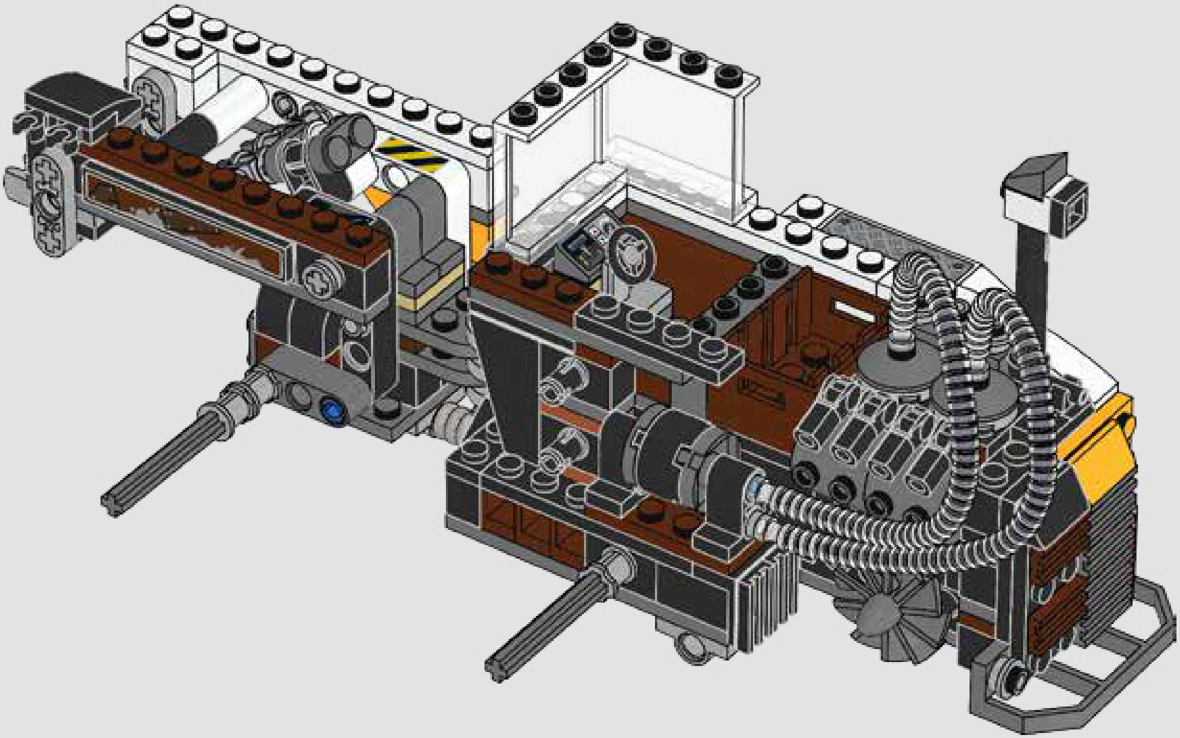

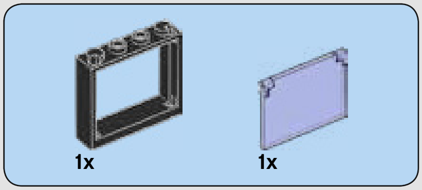

115

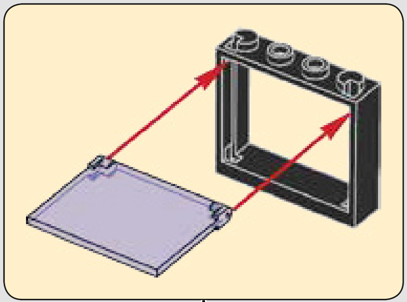

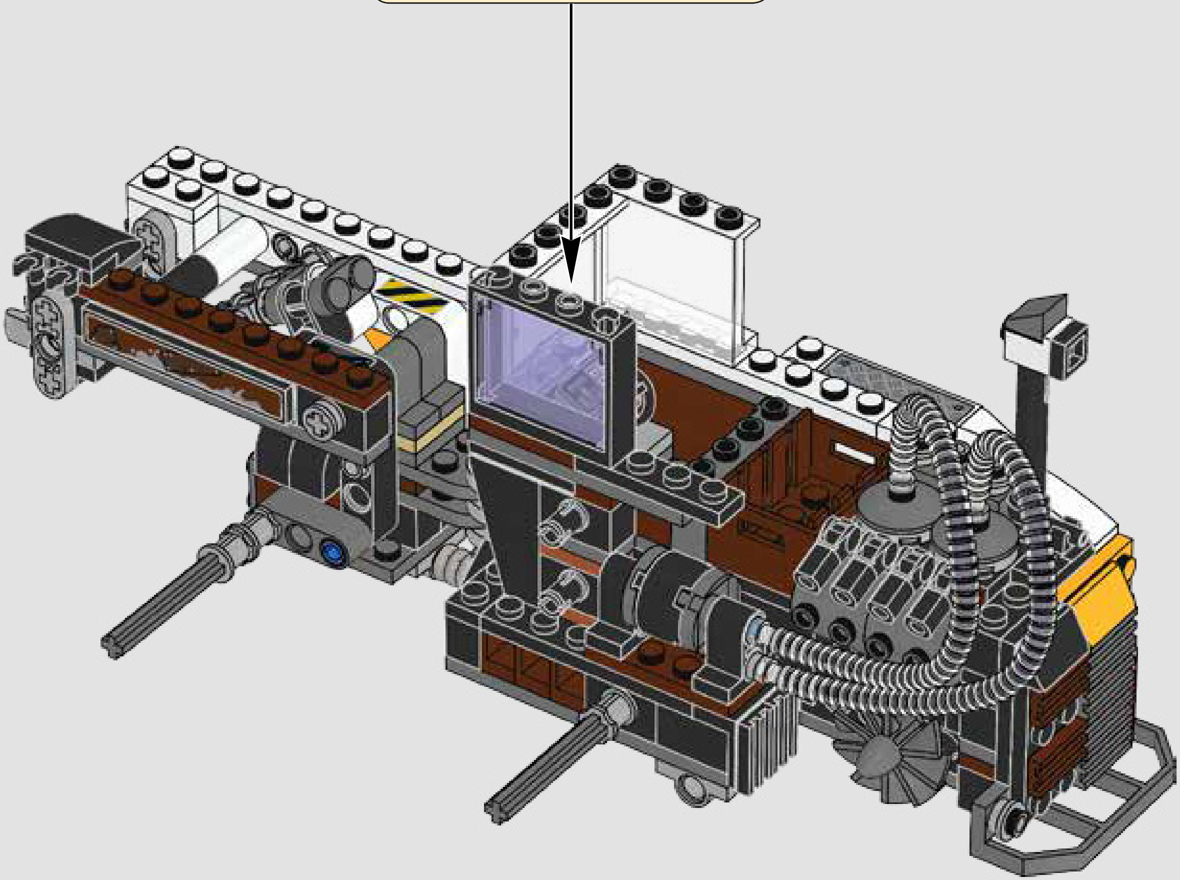

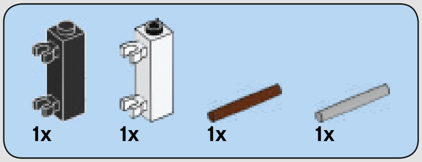

116

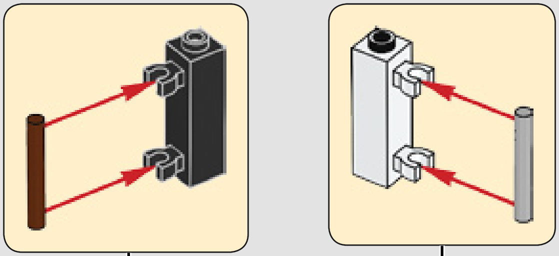

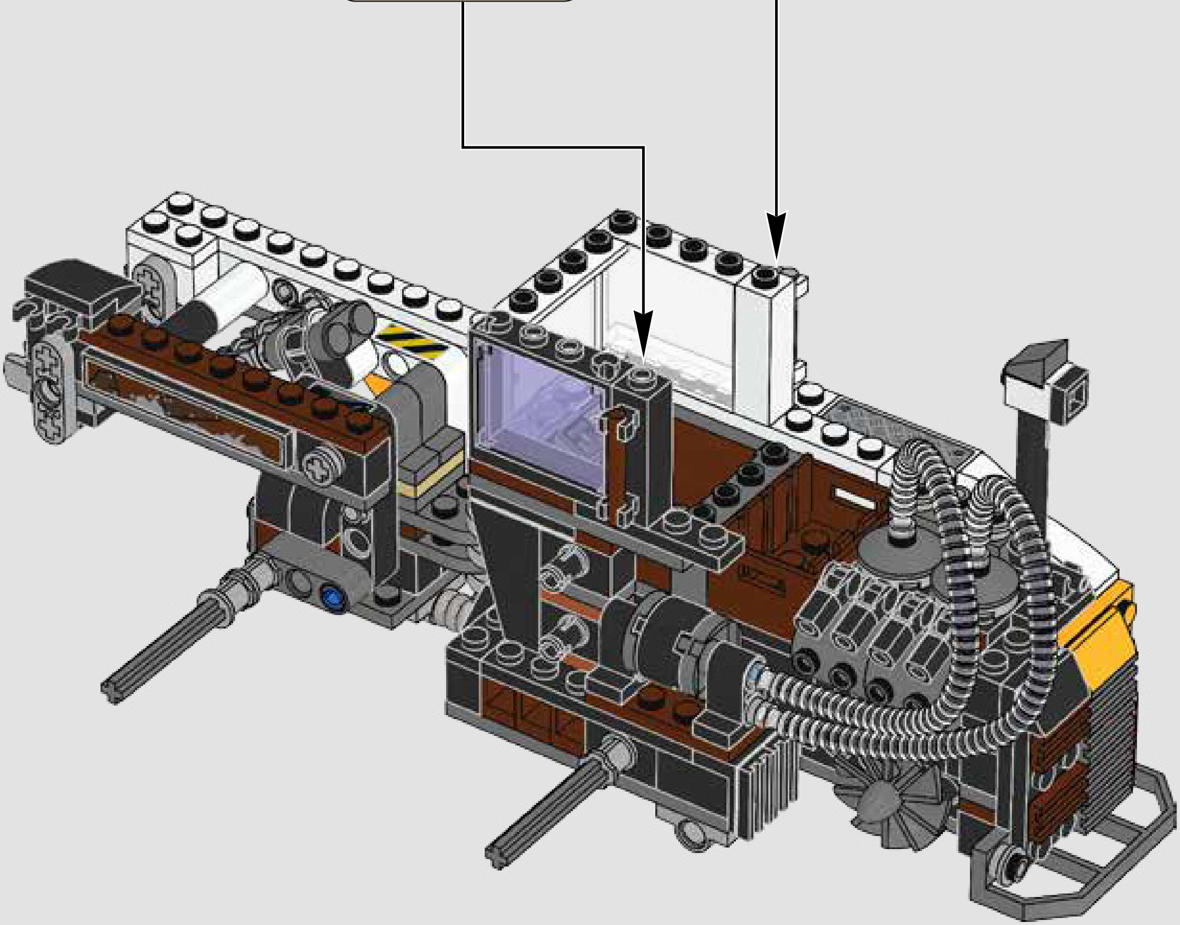

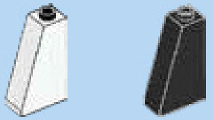

1x 1x

117

1 2

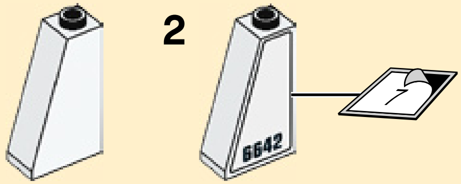

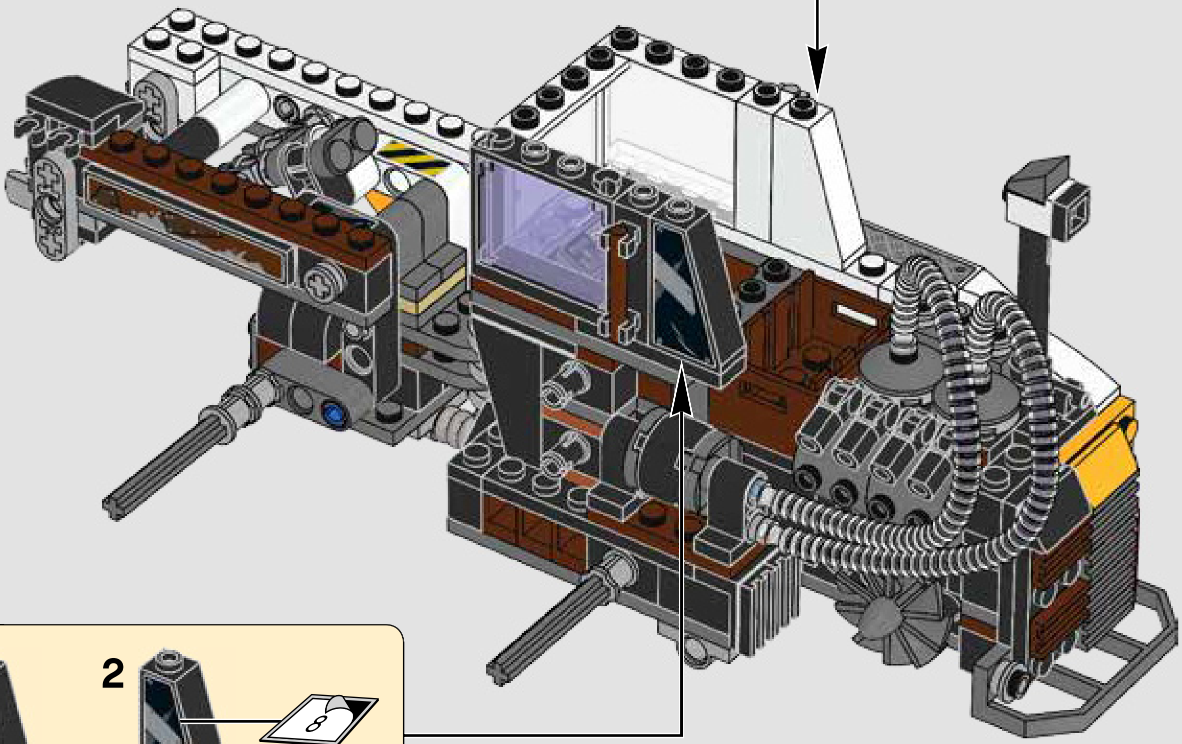

1 2

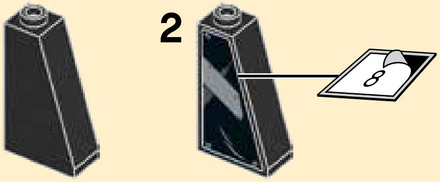

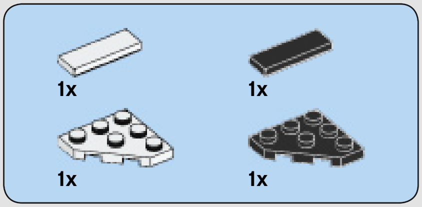

118

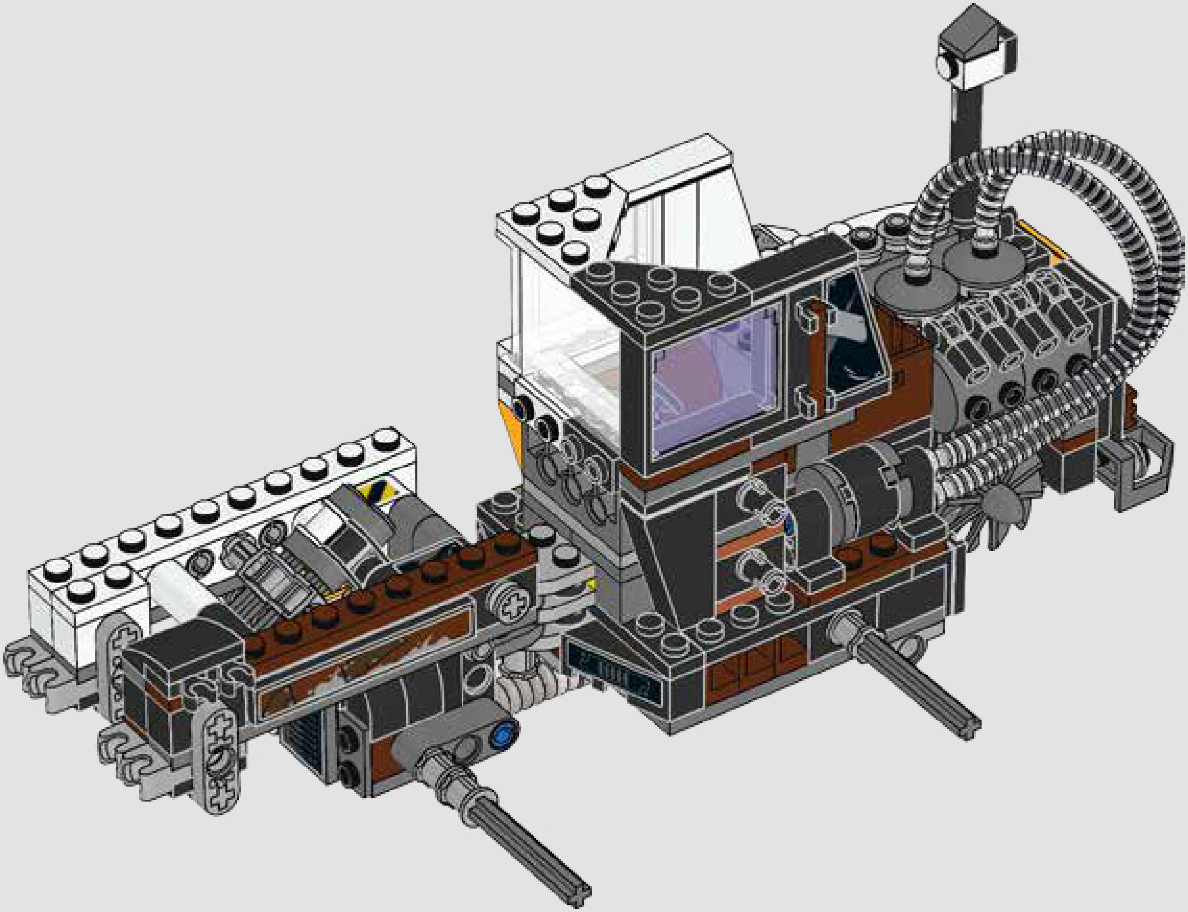

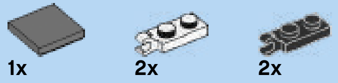

119

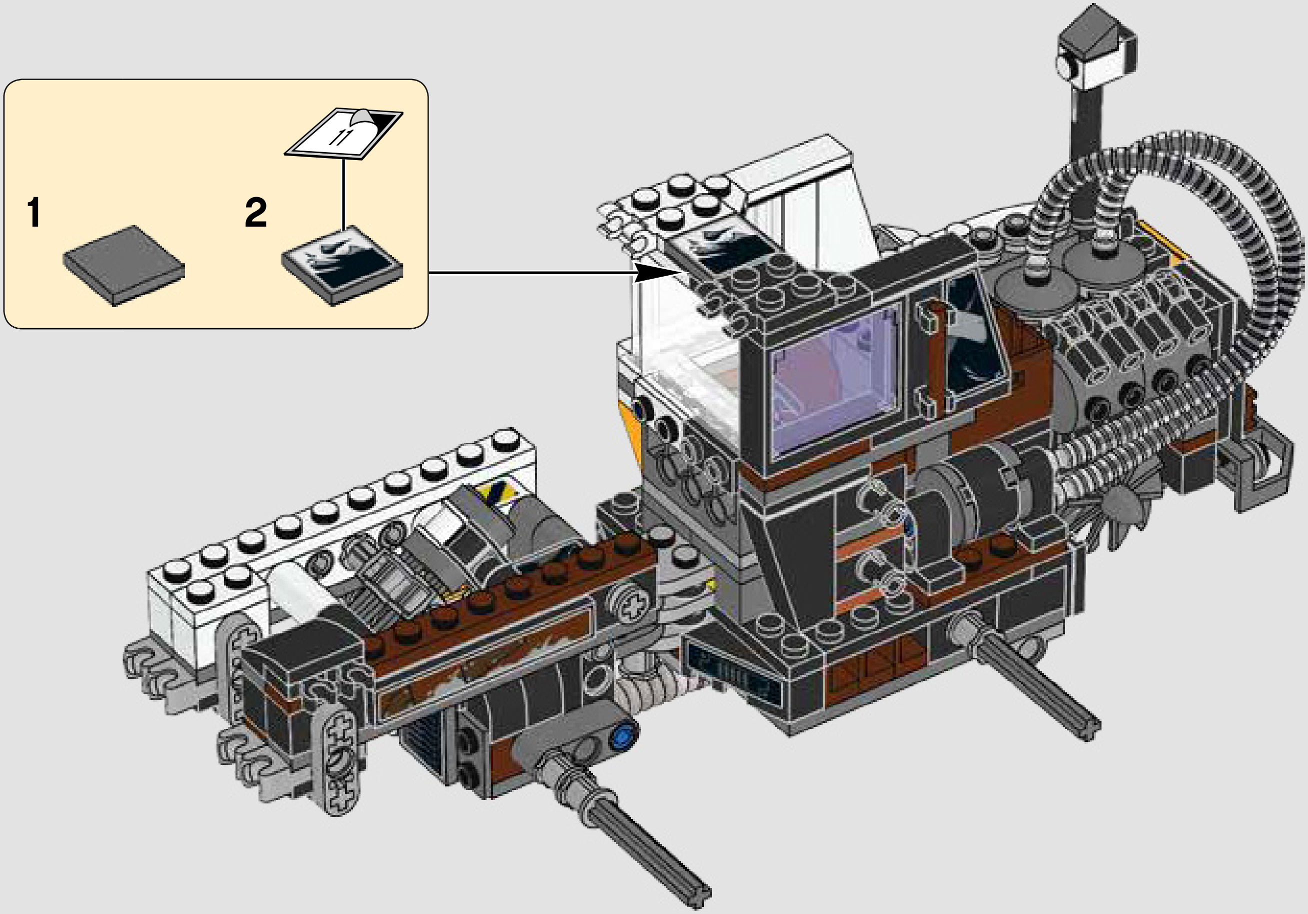

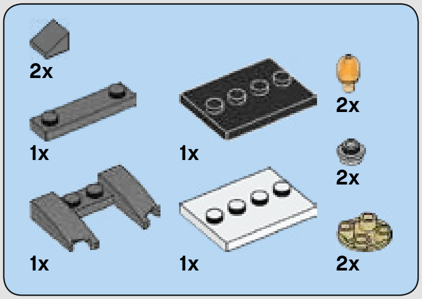

120

1

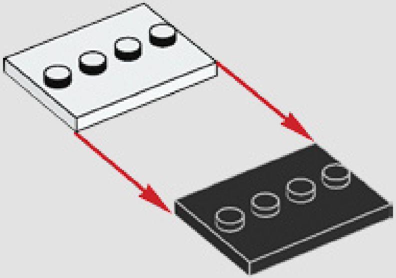

2

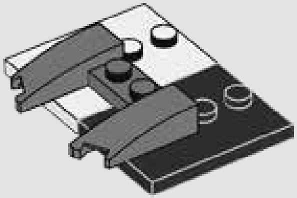

3

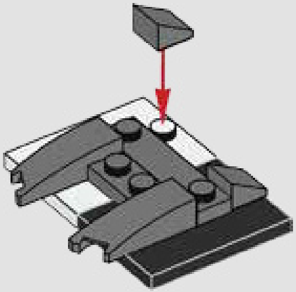

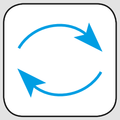

4

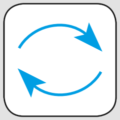

5

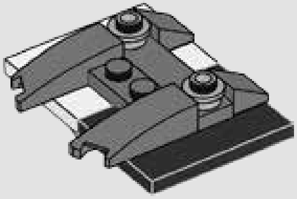

6

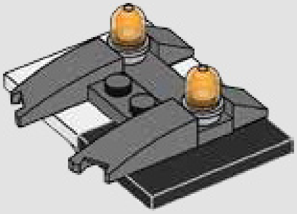

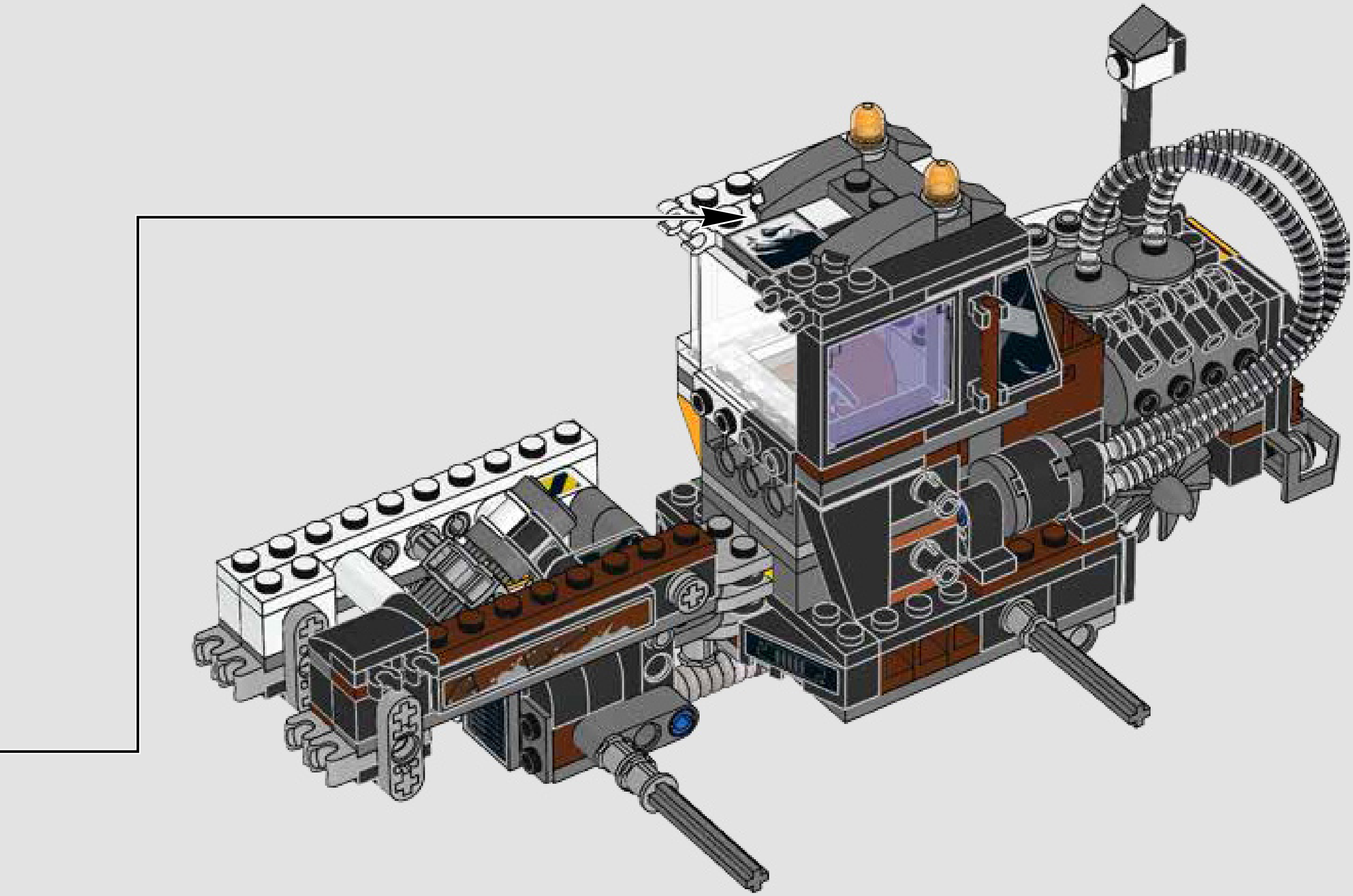

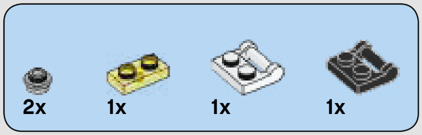

121

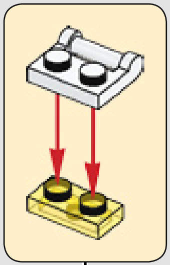

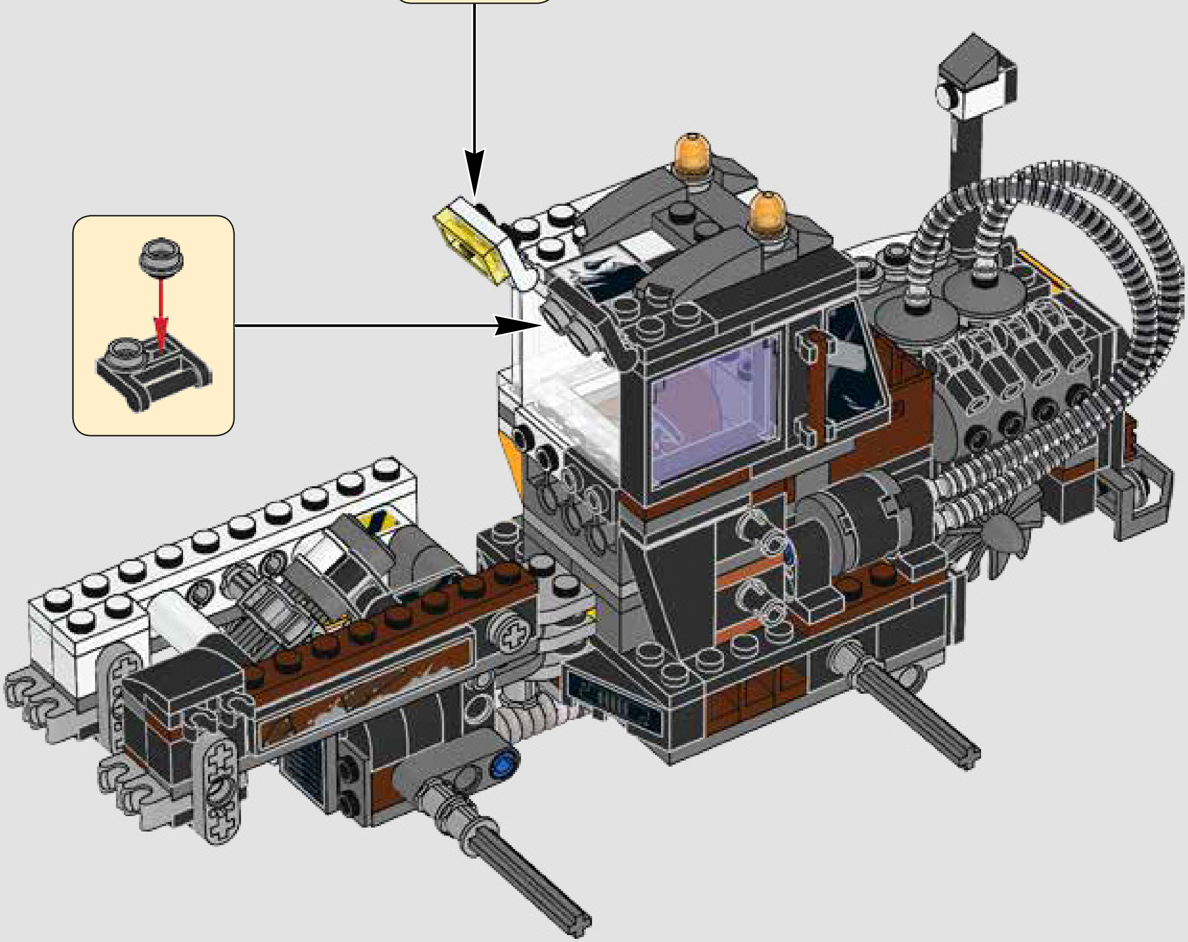

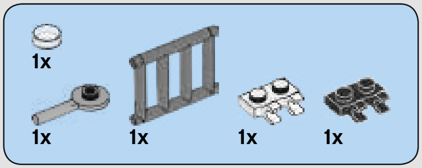

122

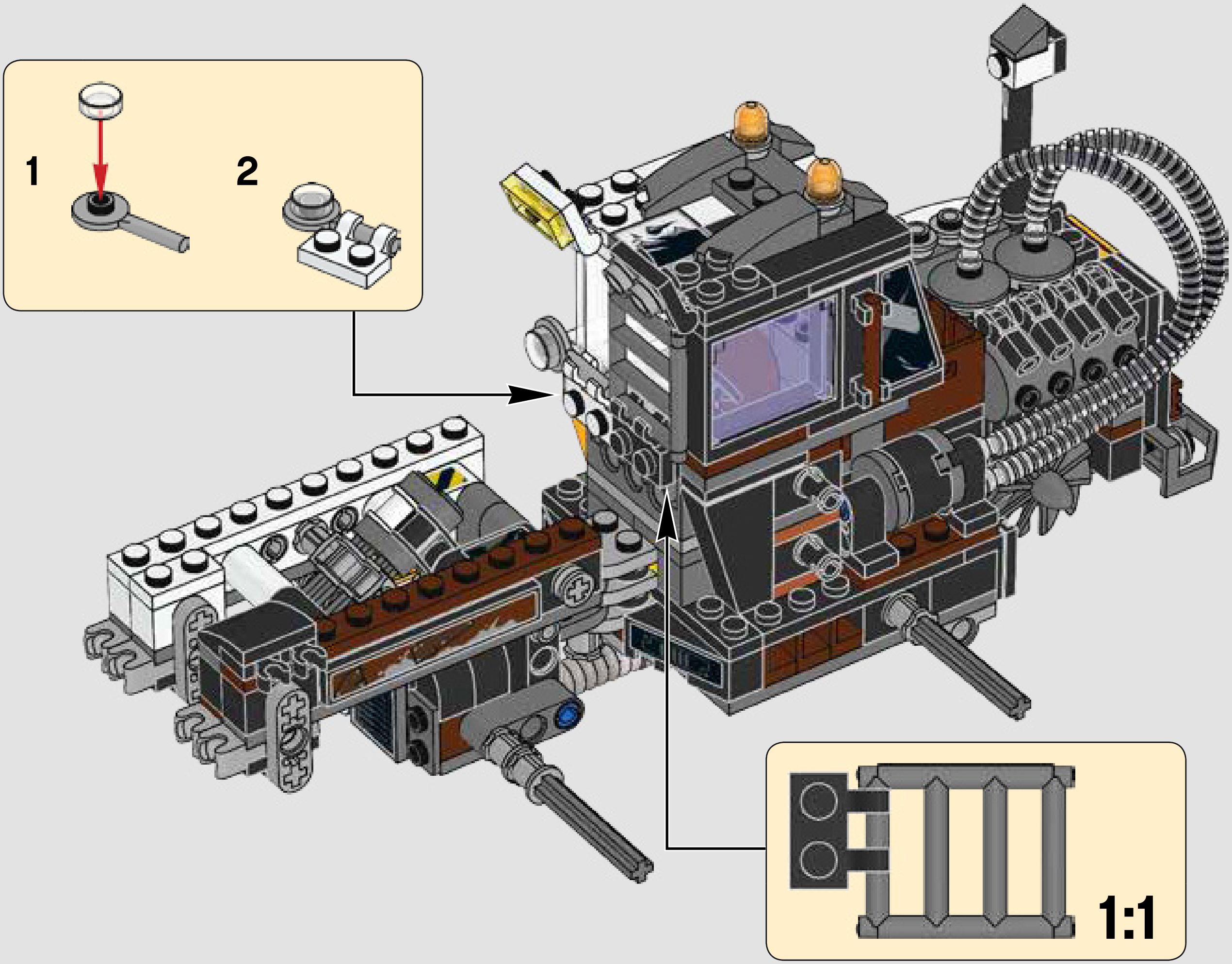

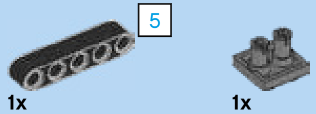

123

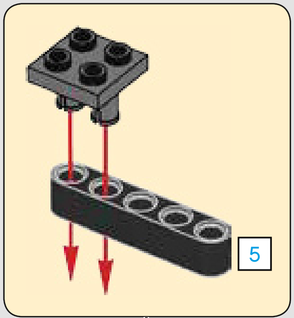

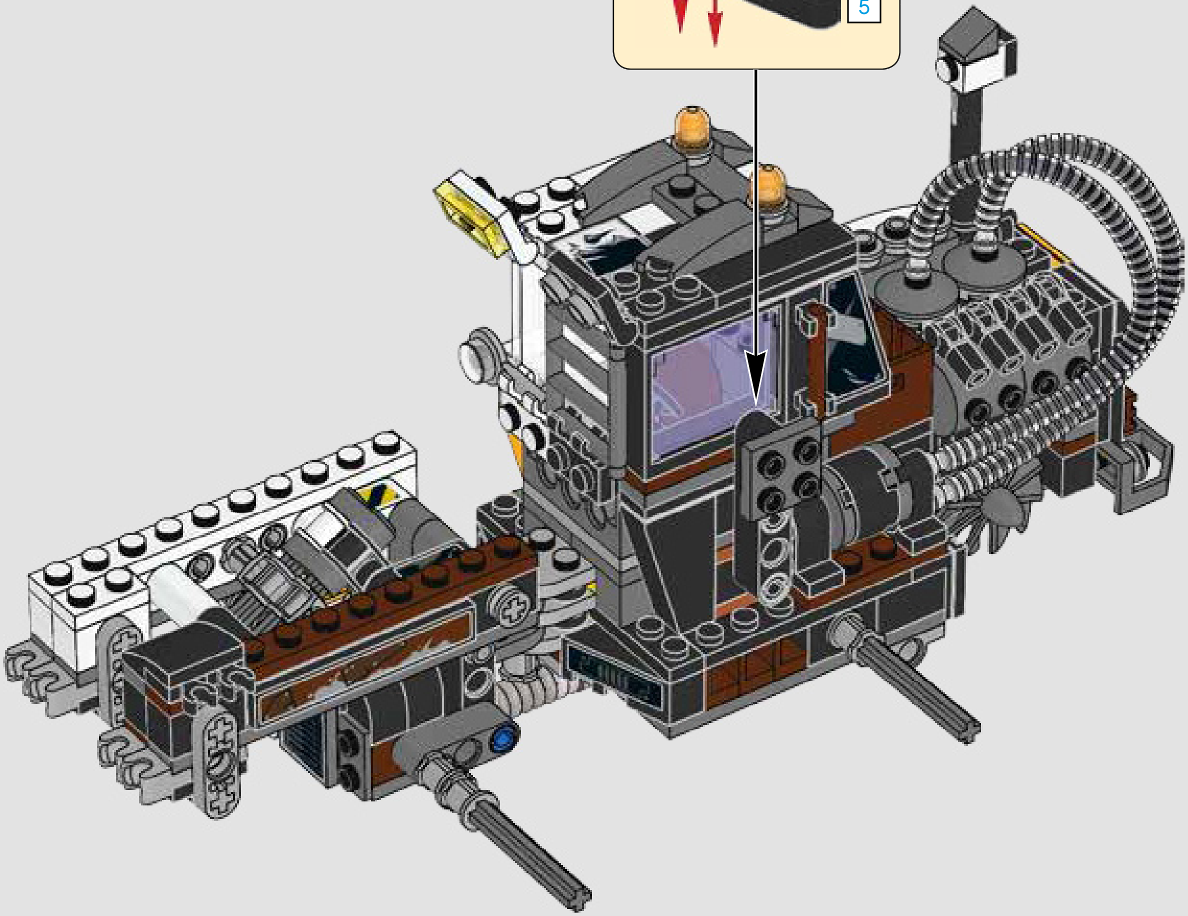

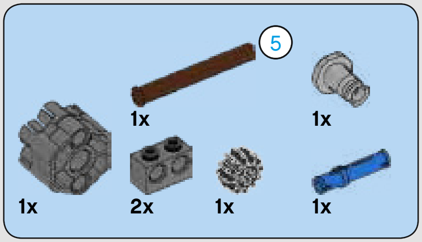

124

1

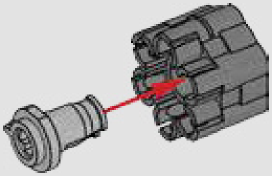

2

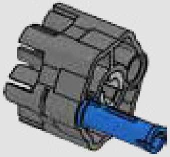

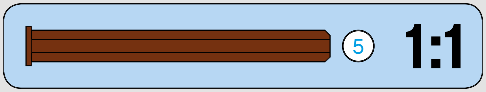

3

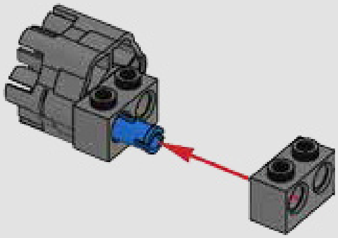

4

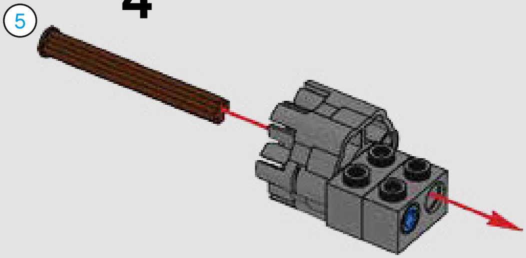

5

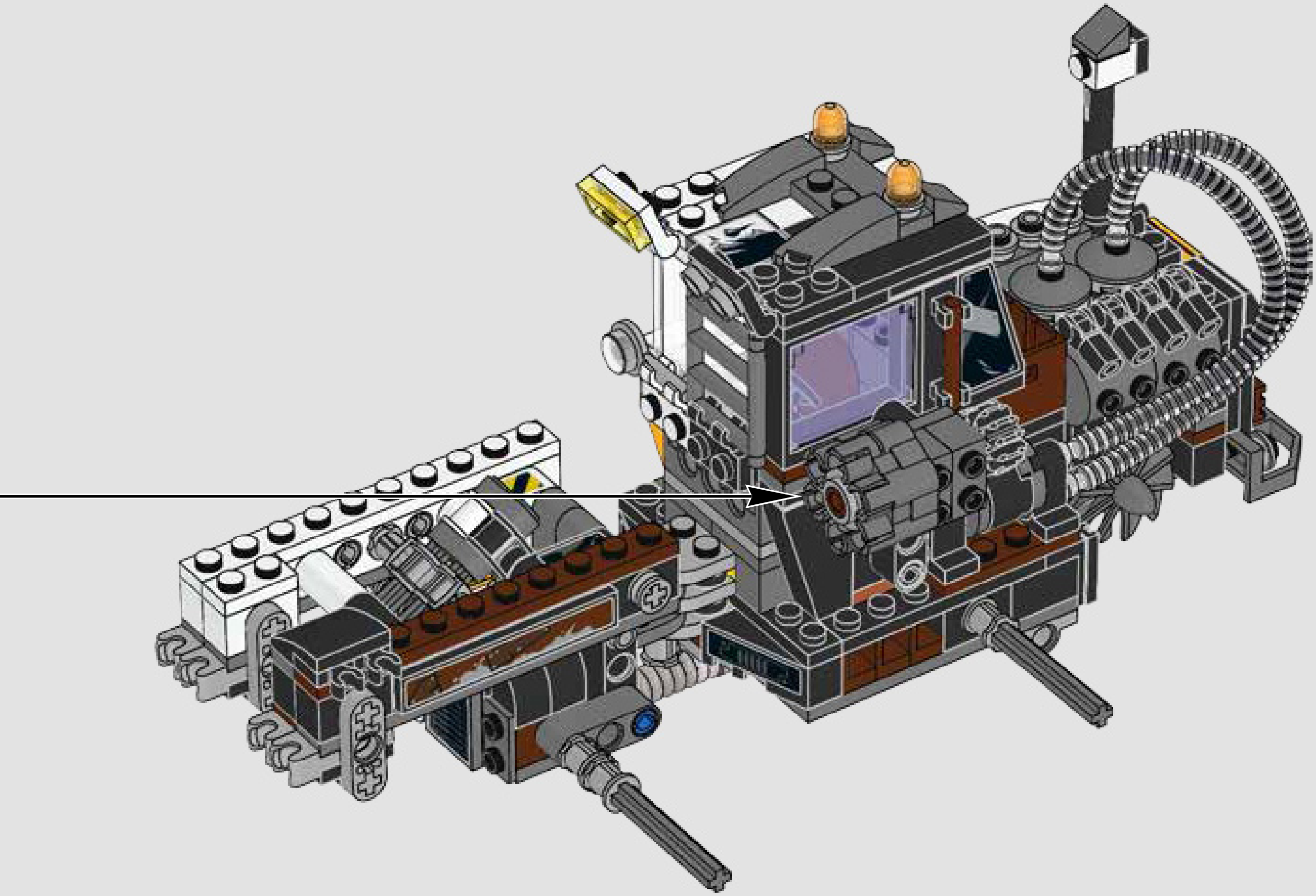

2x

125

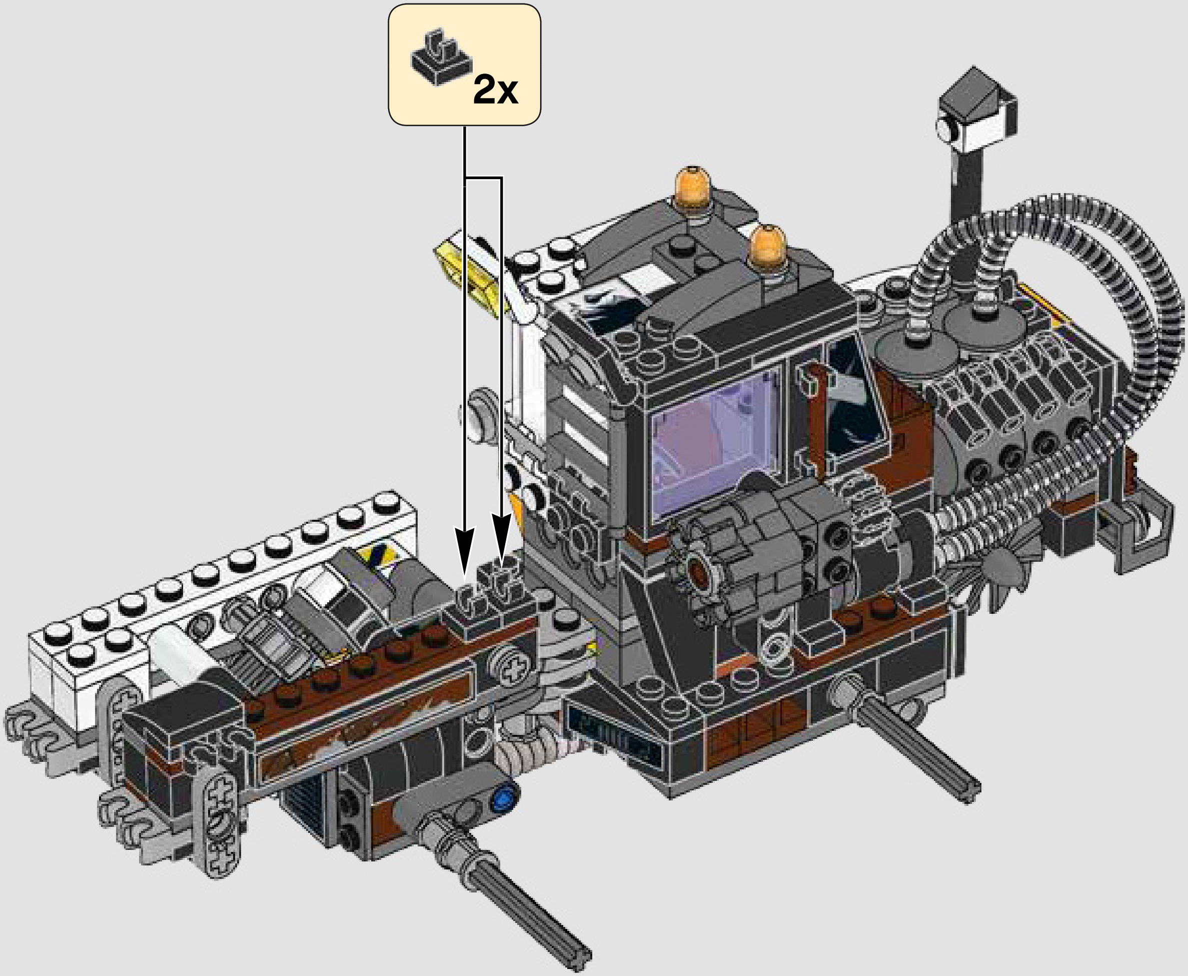

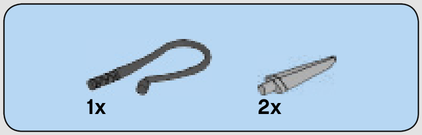

126

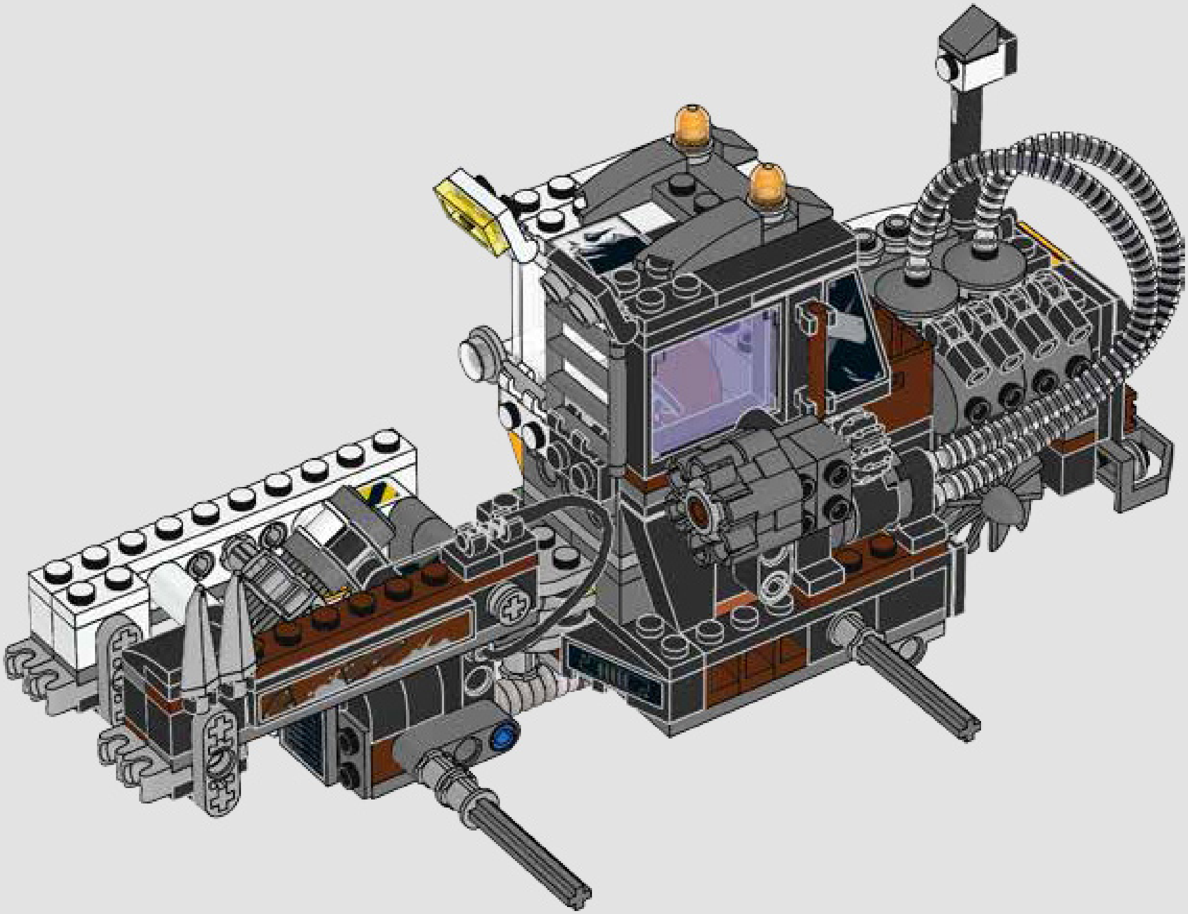

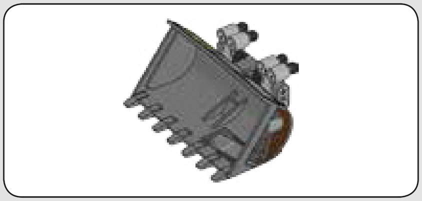

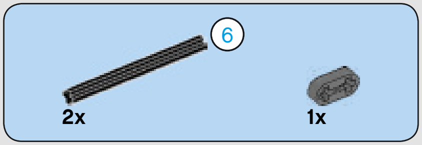

127

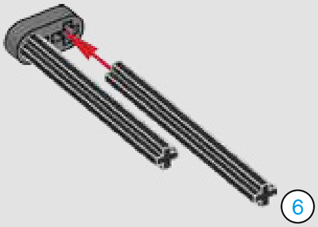

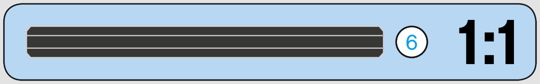

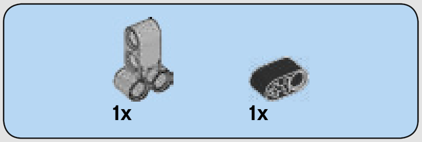

128

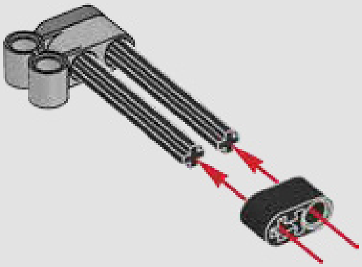

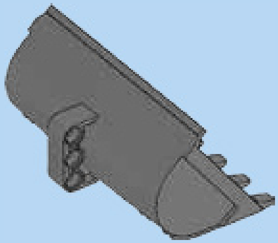

1x

129

1

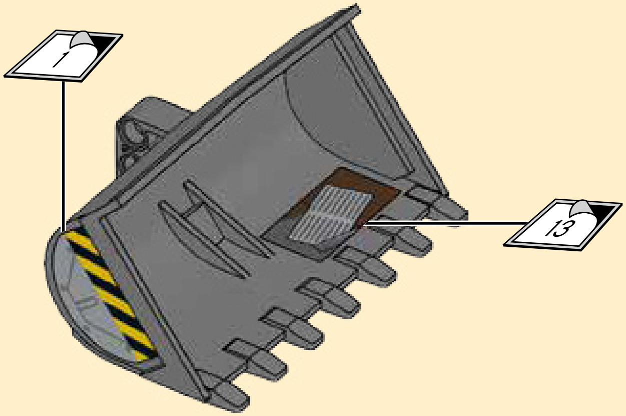

2

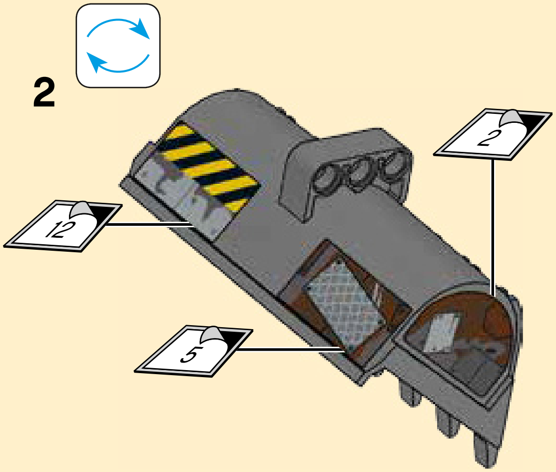

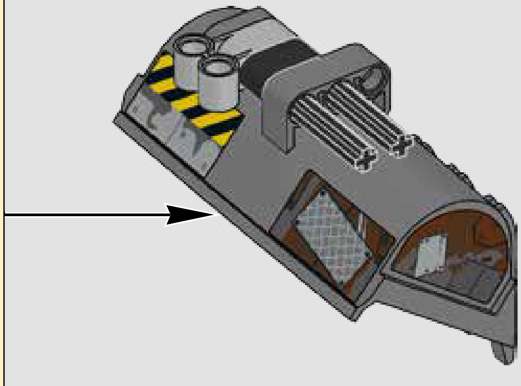

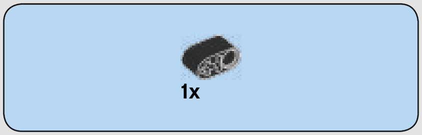

130

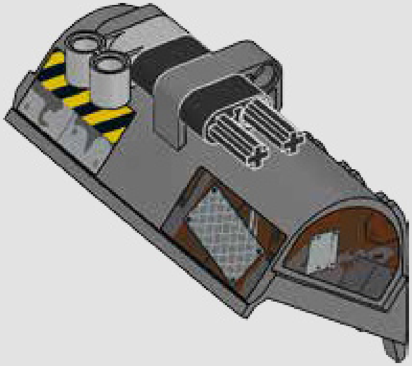

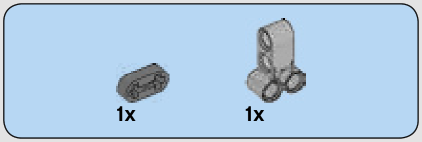

131

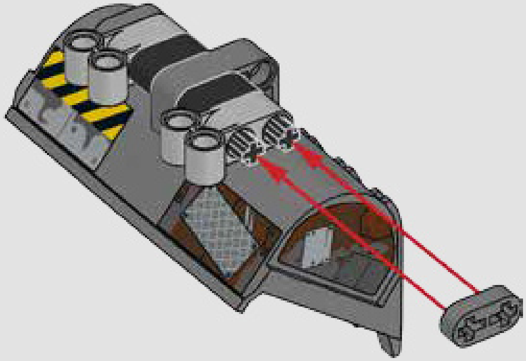

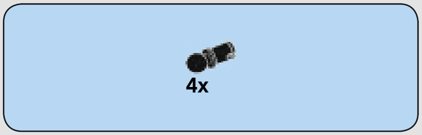

132

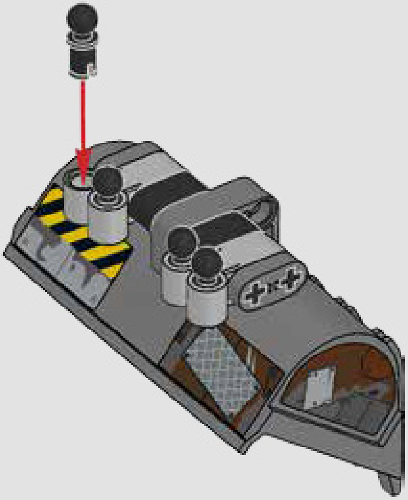

133

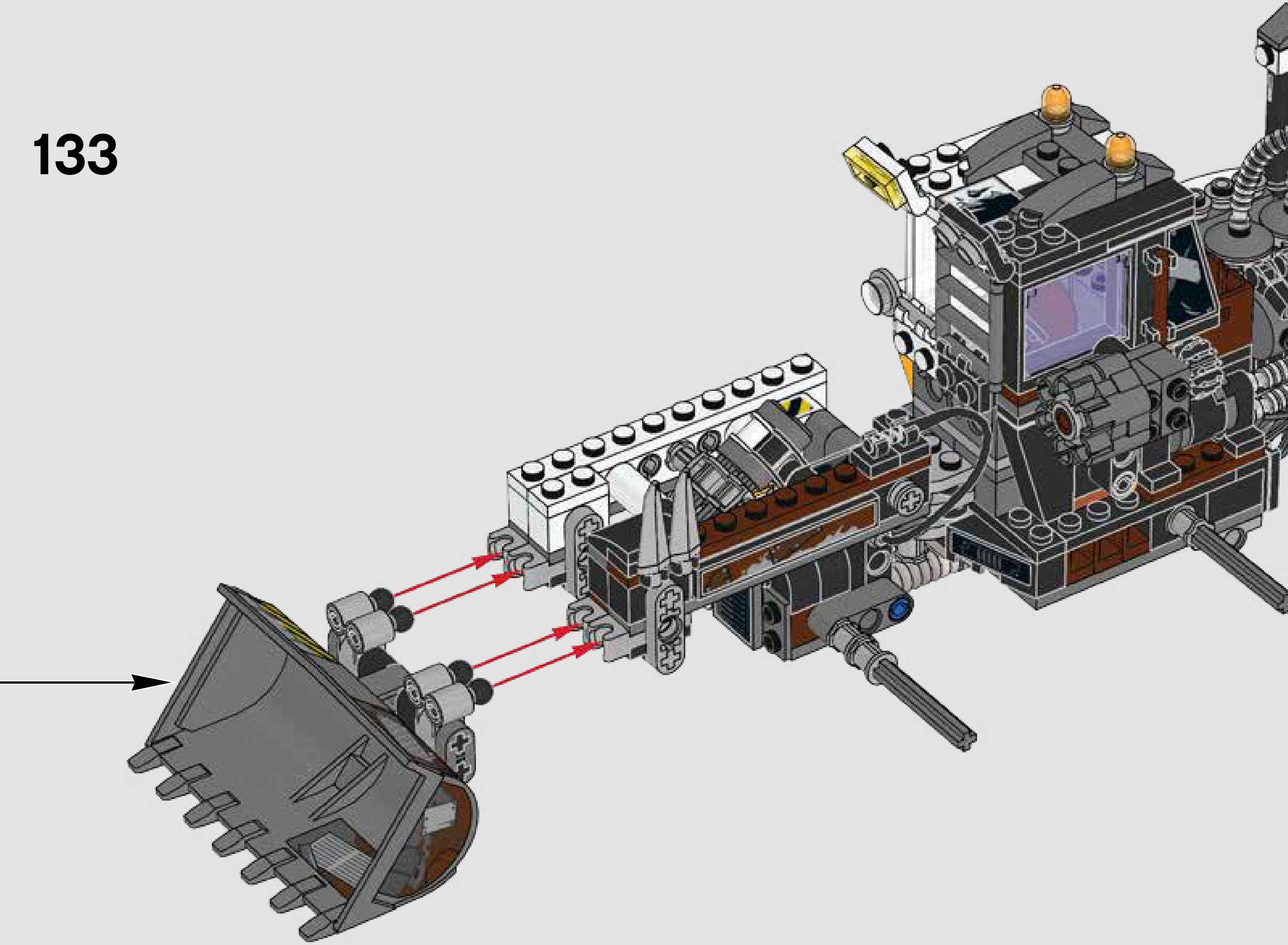

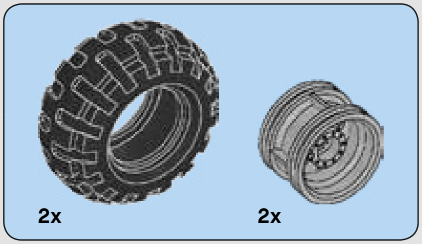

134

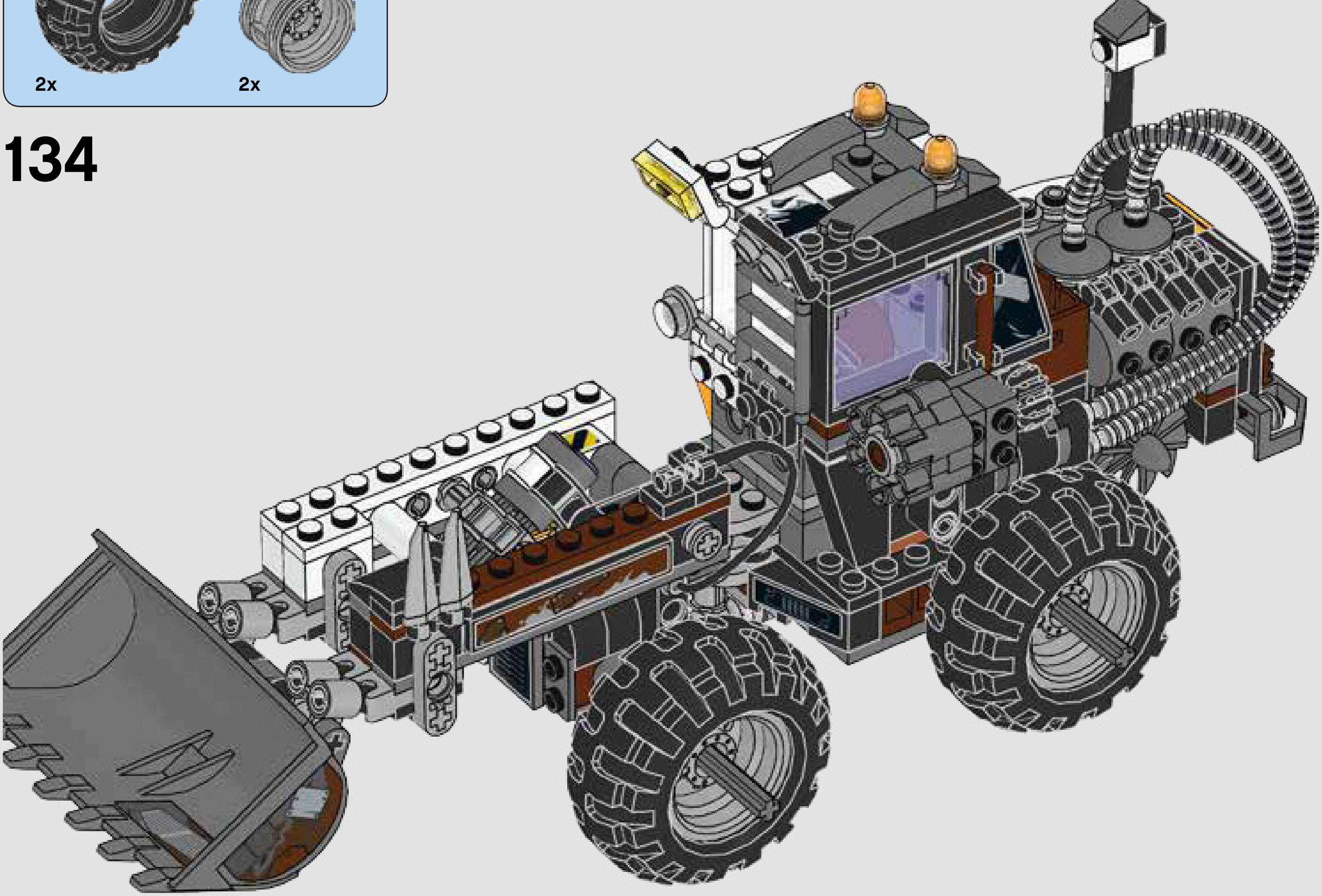

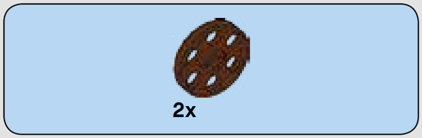

135

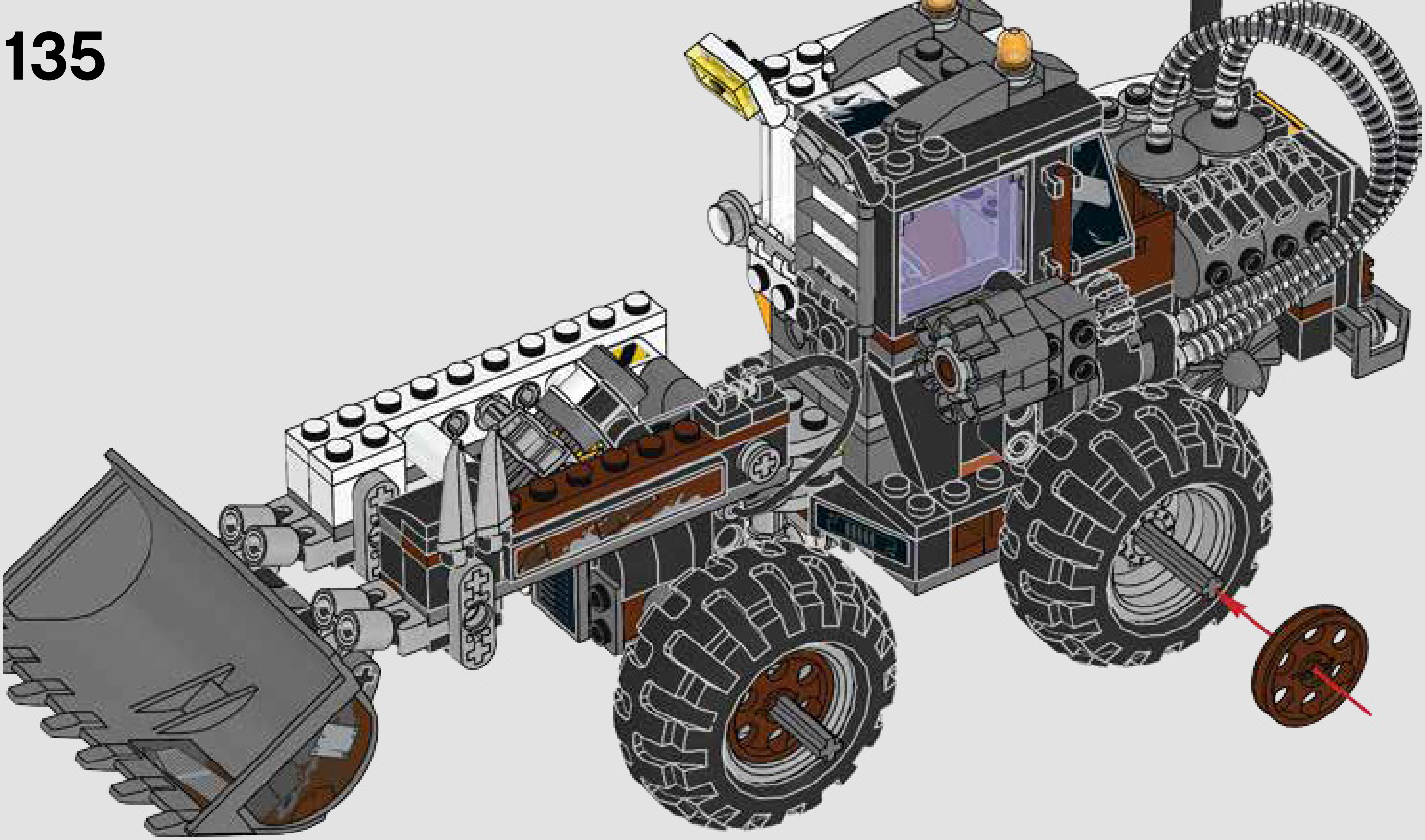

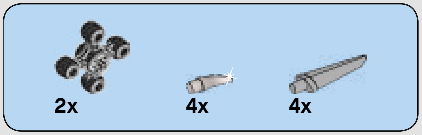

136

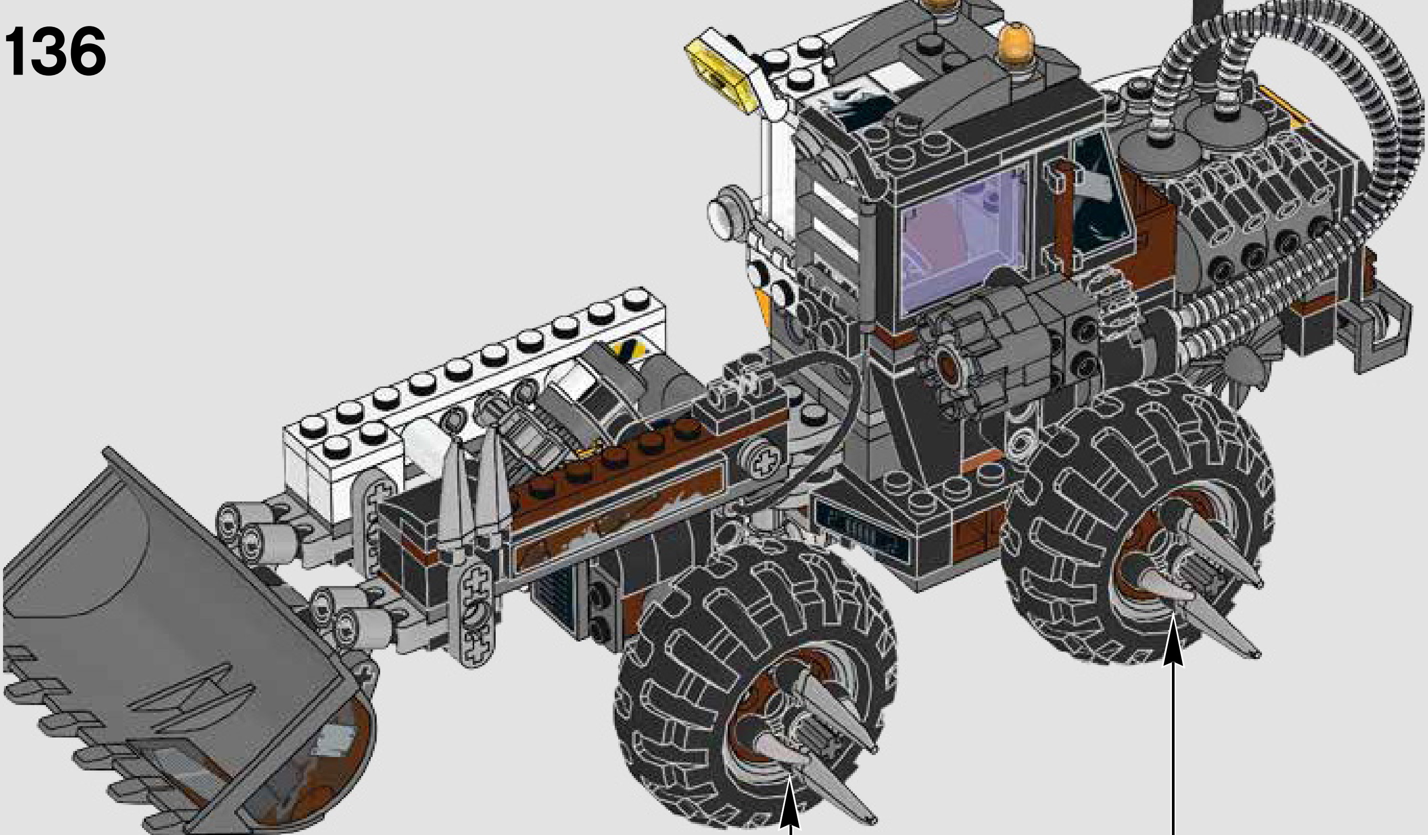

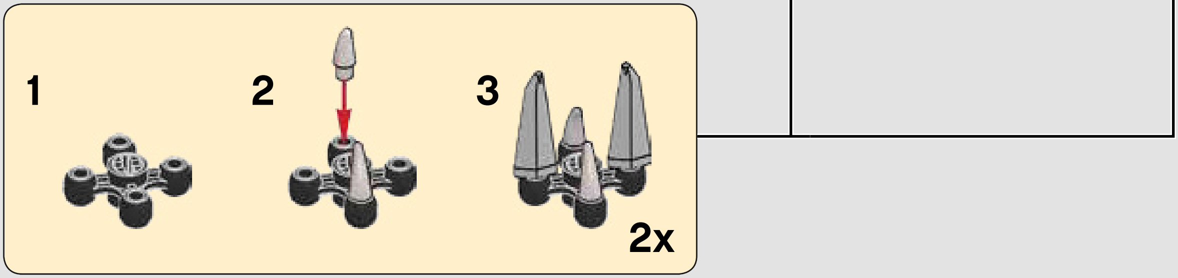

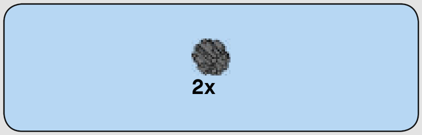

137

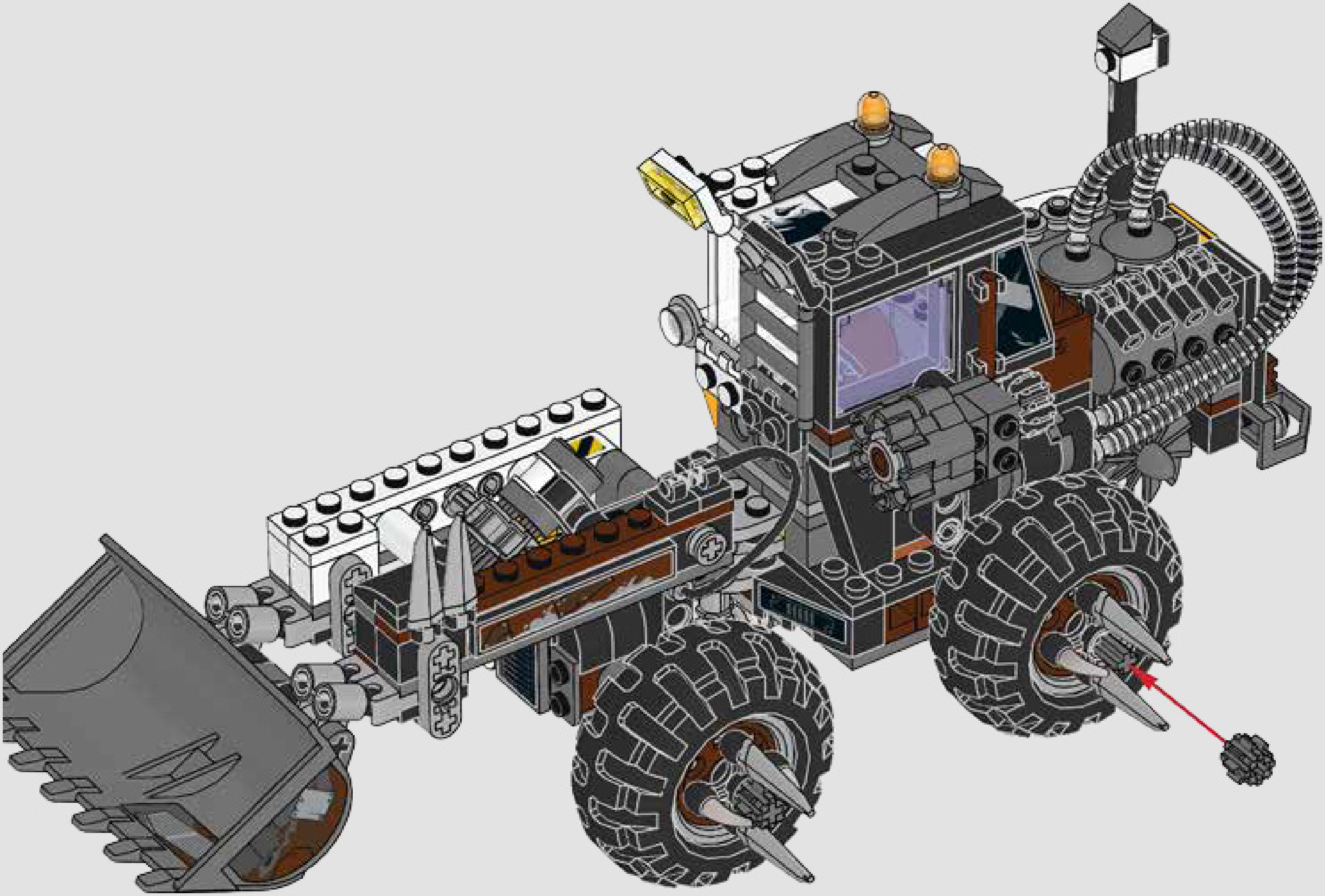

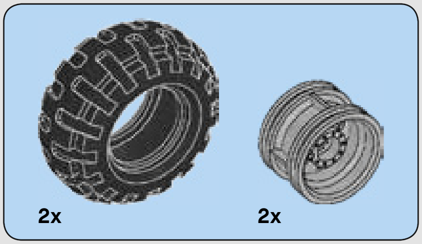

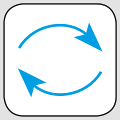

138

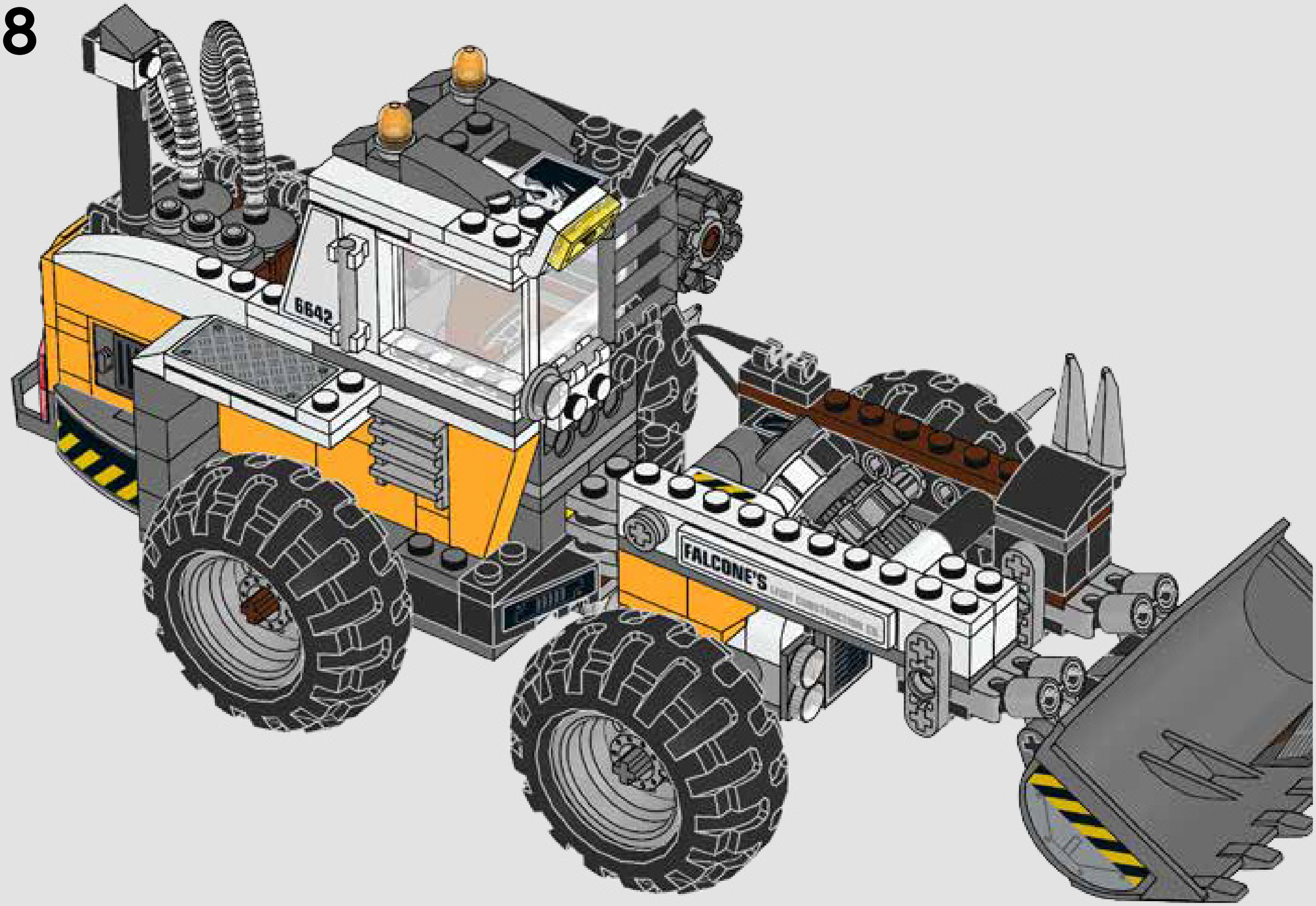

2x

139

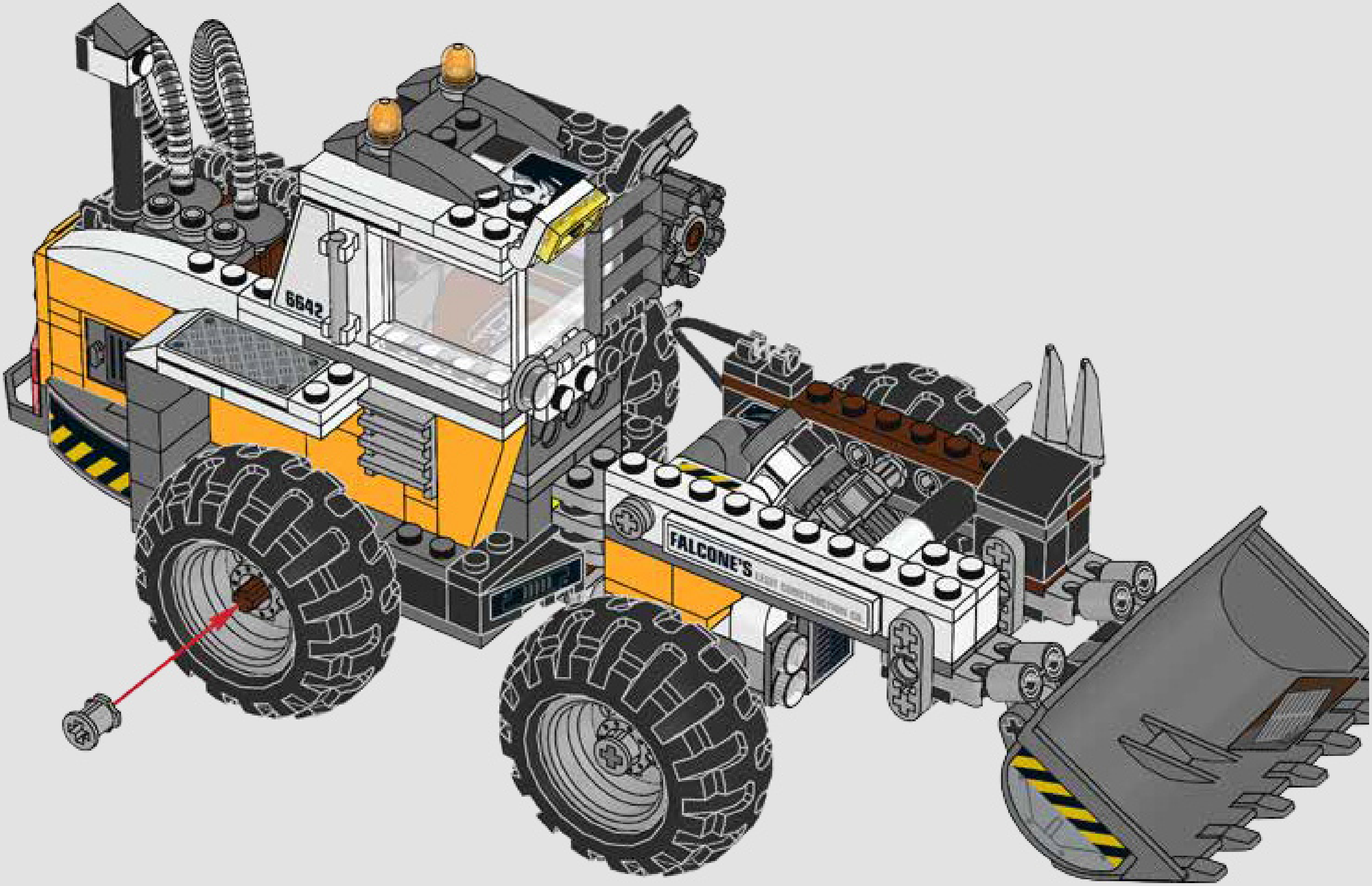

140

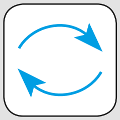

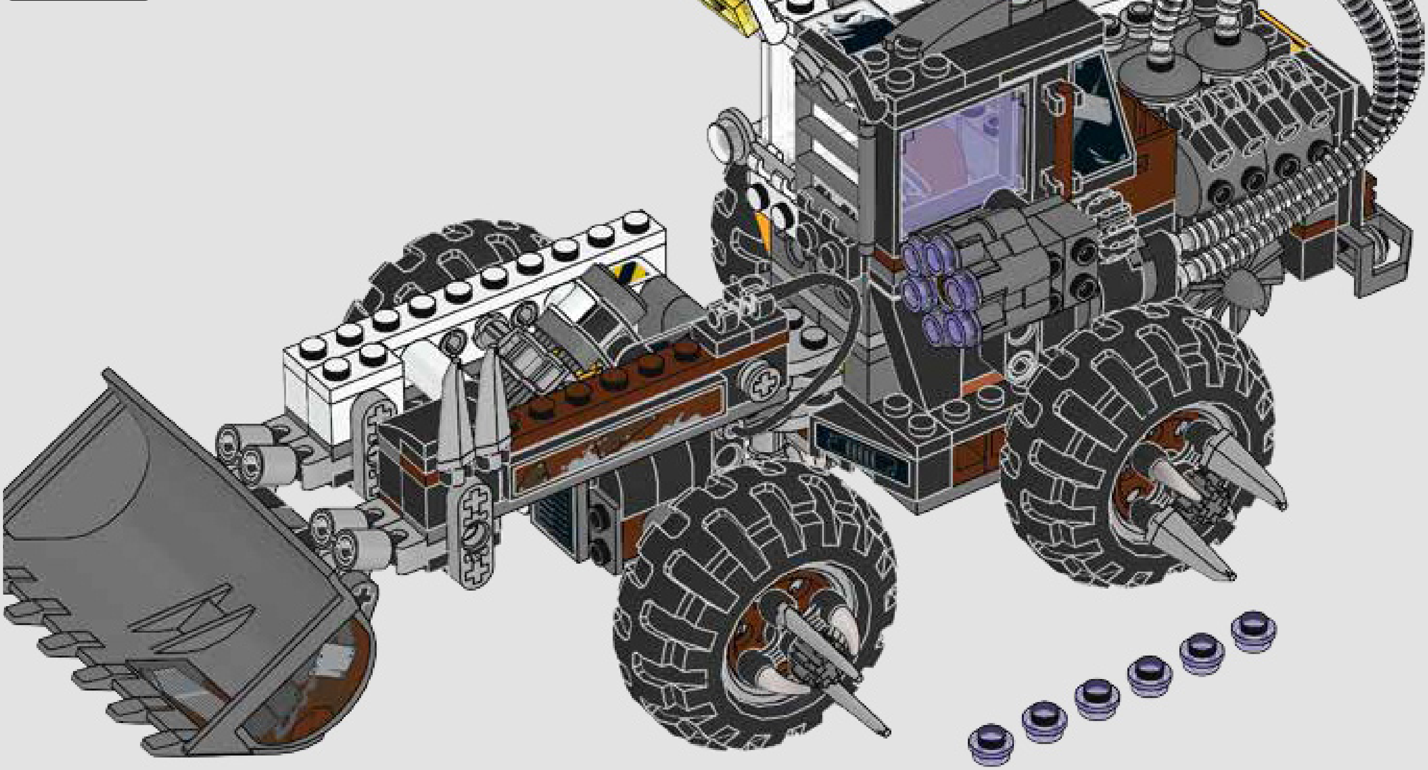

Bat Hawk

70916
70913
70914
70915
LEGO
THE BATMAN MOVIE
70913
70914
70915
70916
THE LEGO BATMAN MOVIE © & ™ DC Comics, Warner Bros. Entertainment Inc., & The LEGO Group. All Rights Reserved. (s17)
LEGO.com/BATMANMOVIE

LEGO.com/BATMANMOVIE

THE LEGO BATMAN MOVIE © & ™ DC Comics, Warner Bros. Entertainment Inc., & The LEGO Group. All Rights Reserved. (s17)

BRING HOME THE FUN!

BRING DEN SPASS NACH HAUSE! · FOUS RIRES A DOMICILE ! · PORTA A CASA IL DIVERTIMENTO!
¡LLÉVATE LA DIVERSIÓN A CASA! · LEVA A DIVERSÃO PARA CASA! · ÉLD ÁT OTTHON! · 给全家带来欢乐！

AVAILABLE NOW
JETZT ERHÄLTLICH
MAINTENANT DISPONIBLE
DISPONIBILE ORA
YA DISPONIBLE
JÁ DISPONÍVEL
MÁR ELÉRHETŐ
现已上市

Art Subject to Change

SUMMER 2017
SOMMER 2017
ÉTÉ 2017
ESTATE 2017
VERANO 2017
VERÃO DE 2017
2017 NYÁR
2017年暑期

VILLAGE ROADSHOW PICTURES

THE LEGO MOVIE © 2014 Warner Bros. Entertainment Inc. © 2014 The LEGO Group. THE LEGO BATMAN MOVIE © & ™ DC Comics, Warner Bros. Entertainment Inc., & The LEGO Group. LEGO, the LEGO logo, the Minifigure and the Brick and Knob configurations are trademarks and/or copyrights of The LEGO Group. ©2017 The LEGO Group. BATMAN and all related characters and elements © & ™ DC Comics. © 2017 WBEI. All rights reserved.

70904 70906 70908 70909

THE BATMAN MOVIE

THE LEGO BATMAN MOVIE © & ™ DC Comics, Warner Bros. Entertainment Inc., & The LEGO Group. All Rights Reserved. (s17)

LEGO.com/BATMANMOVIE

2x 6194147
1x 6174168
2x 4221775
2x 4558170
2x 4650620
4x 6143318
4x 6139403
1x 6100054
4x 6073231
2x 6066102
1x 302426
1x 6014618
1x 4177431
4x 4184169
2x 4550017

1x 4563681
3x 4548180
4x 474026
3x 614326
1x 4173668
15x 4121715
1x 6189031
3x 9339
2x 6006140
2x 6047276
4x 4593678
2x 4144024
2x 3200026
2x 241226

6x 6114987
1x 6156991
1x 4598528
1x 4636202
2x 609126
4x 6147050
2x 302326
4x 370026
1x 446026
2x 6177937
1x 6016172
1x 6117973
2x 6020193
1x 4556158

4x 4218868
1x 4225201
6x 4535739
2x 4248204
2x 306826
1x 366026
2x 281726
1x 6053077
2x 6089119
2x 4515368
1x 6129265
2x 6007966
2x 6102734
1x 4526931

1x 6173119
3x 6178922
1x 6195916
1x 6092878
1x 383926
4x 300226
1x 4527766
4x 371026
2x 370126
5x 4162443
1x 4530589
1x 4227684

1x 302026
5
1x 4142135
1x 4142823
2x 6076678
2x 4499234
6
2x 370626
1x 389426
3x 663626
1x 4243819
1x 6176907
2x 6171909

1x 379526
4x 4297209
2x 300826
4x 4140327
1x 273026
1x 6048849
2x 4514845
1x 6171858
2x 4199345
1x 6170184

6x 6013938
2x 4278422
2x 4109995
1x 4114084
1x 4114319
2x 4597713
3x 370021
2x 4107824
2x 300221
2x 6143426
8x 4143005
6x 4206482
5x 4514553
2x 371023

1x 407001
1x 4563684
1x 4547489
1x 4173670
2x 609101
3x 302301
1x 446001
1x 6018774
1x 4556152
2x 4535737
1x 4222017
1x 4234525
1x 4558168
1x 6173116

3x 6178921
1x 302101
1x 6104805
1x 245001
1x 4560178
1x 4585040
1x 6132741
1x 4160387
1x 389401
1x 663601
2x 346001
1x 447701

6x 4524365
1x 6073040
1x 6092035
1x 6024286
1x 6136455
1x 6003003
1x 6170901
2x 6034175
3x 6073042
2x 6097503
3x 6104481
3x 6003004
1x 6194100
3x 4645400

2x 4221744
2x 4224243
3x 4211150
1x 4211252
1x 6075208
2x 6170896
1x 4211202
(3) 1x 6135494
2x 4211152
2x 6035561
3x 4211186
(5) 6x 6159763
1x 4211185

1x 4223683
4x 4211573
8x 4211483
11x 4211622
2x 6183782
1x 6097090
2x 4211553
2x 4211714
1x 4226995
2x 4211398
1x 4211440
1x 4603503
1x 6093527
4x 4211566

1x 6102357
6x 4616840
1x 4494475
4x 6045988
1x 4211753
(3) 4x 4211815
4x 6043639
2x 4654577
2x 4520320
3x 4211419
8x 6168647
1x 4599498
1x 4211395
(5) 2x 4211639

4x 4297210

7

1x 4211805

2x 4211442

1x 4617862

4x 4570877

1x 6182343

12x 6136405

1x 6170921

2x 3005744

1x 4194746

1x 6184975

2x 4529240

2x 4211029

2x 6100030

2x 6051334

2x 6012451

2x 4211098

3x 4504378

2x 4210639

1x 4211051

4x 4210980

1x 4623236

1x 4278274

1x 6055313

1x 4567887

1x 4211042

2x 4211010

4x 4211063

7x 4210631

2x 4210762

2x 4210763

1x 4210811

1x 6100596

2x 4211093

2x 4211094

4x 4210635

1x 4211055

1x 6066952

1x 4211000

2x 6015356

2x 4210751

2x 4211104

1x 4521886

2x 4225733

1x 6100488

1x 6118832

1x 6187008

2x 6099909

4

2x 6083620

1x 4211001

2x 4211103

1x 4598769

1x 6005668

1x 6121295

1x 4210651

1x 4243831

1x 6112207

2x 6062482

8

3x 4499858

1x 4211115

1x 4209726

2x 4257526

1x 6187596

1x 4210802

1x 6181744

1x 6193982

1x 6093516

1x 6178120

1x 6189038

2x 6195372

1x 4654448

4x 4244363

1x 6055889

6x 4633691

4x 4612901

1x 6116017

3x 4650498

2x 4594686

Customer Service

Kundenservice

Service Consommateurs

Servicio Al Consumidor

LEGO.com/service or dial

: 00800 5346 5555

: 1-800-422-5346

LEGO DC COMICS SUPER HEROES

THE LEGO BATMAN MOVIE © & ™ DC Comics, Warner Bros. Entertainment Inc., & The LEGO Group. LEGO, the LEGO logo, the Minifigure and the Brick and Knob configurations are trademarks and/or copyrights of the LEGO Group. ©2017 The LEGO Group. BATMAN, DC logo and all related characters and elements © & ™ DC Comics. All Rights Reserved. WB Shield: TM & © WBEI. (s17)

LEGO.com/DCSUPERHEROES

6206128